COULIDOOR®
Placards et dressings

NOTICE DE MONTAGE
N° CO9
FEVRIER 2024

COMPOSABLE PORTE SUR CHARNIERES
MODULE D'ANGLE

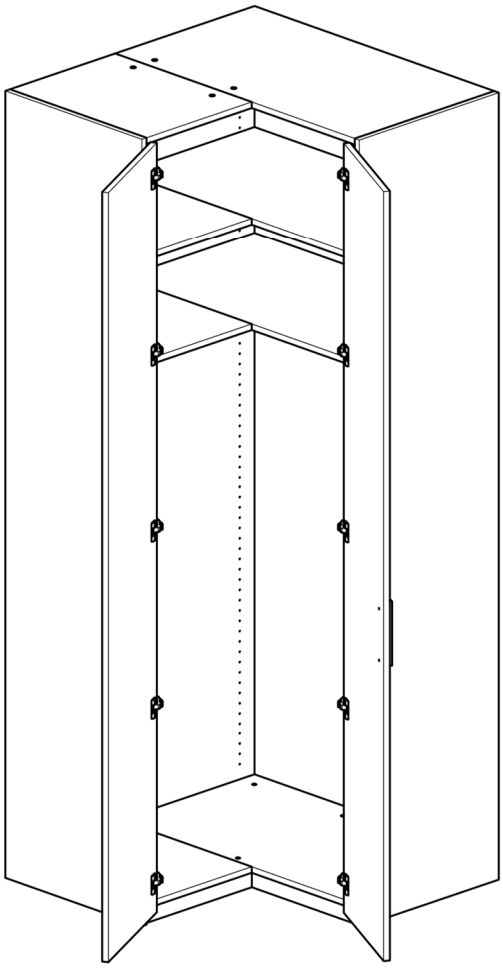

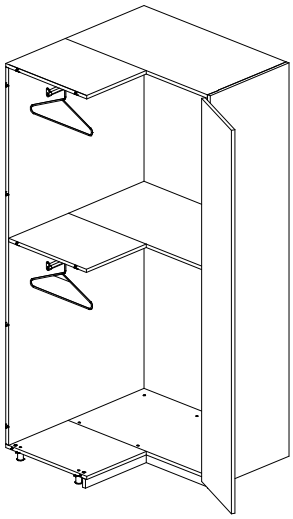

PA1 / PXA1

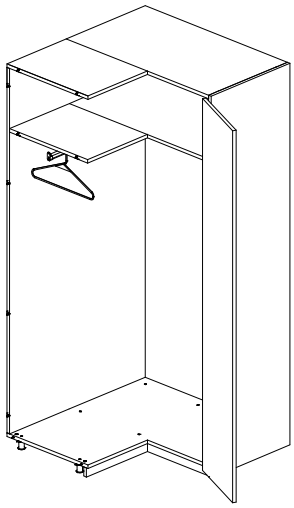

PA2 / PXA2

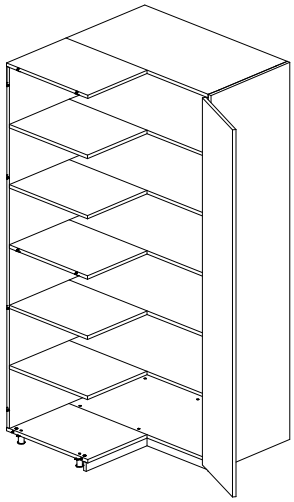

PA3 / PXA3

INFORMATIONS

Ce document est une notice regroupant les informations nécessaires aux différentes étapes de montage du produit **Composable Porte sur charnières – Module d'angle.**

Vous pouvez retrouver cette notice sur notre site internet.

IMPORTANT

Nous vous conseillons d'être au minimum 2 personnes pour le montage de nos produits.

Aucune visserie n'est fournie pour la fixation au mur, au sol, ou au plafond. Il vous faudra vous adapter à votre support.

CONSEIL D'ENTRETIEN

Panneaux mélaminés mat ou structuré :

A l'aide d'une éponge humide savonneuse. Rincer à l'eau claire après le nettoyage, puis sécher correctement avec un chiffon propre.

Si l'eau ne suffit pas, vous pouvez utiliser du produit nettoyant pour vitres.

Ne pas utiliser de produits abrasifs, ni de produits à base forte et acide fort.

ECO-ORGANISME

FR Pensez à donner ou recycler. Association ou Magasin ou Déchèterie

https://quefairedemesdechets.fr

ecomaison | N° REGISTRE FR019580_103YUI

| N° REGISTRE FR019580_04FIWL

LE TRI + FACILE BAC DE TRI

OUTILS

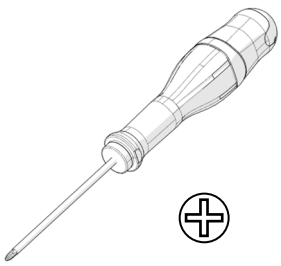

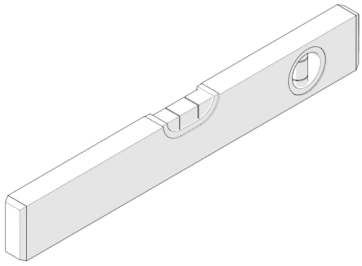

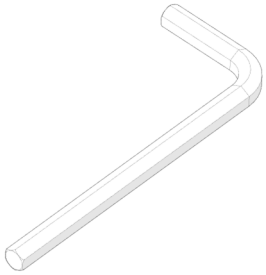

QUINCAILLERIES

Tourillon

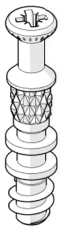

Goujon court

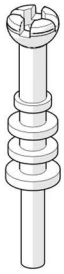

Goujon long

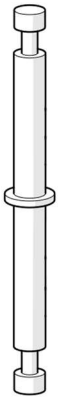

Goujon double

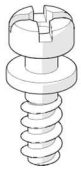

Taquet fixation invisible

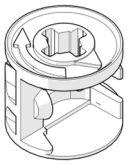

Excentrique D15

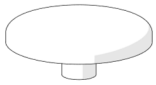

Cache D15

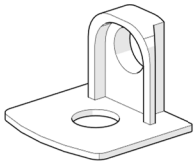

Taquet fixe

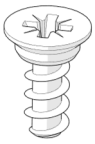

Vis euro 6,3x13

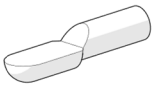

Taquet mobile

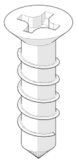

Vis 3,5x16

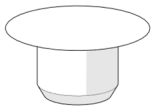

Obturateur D12

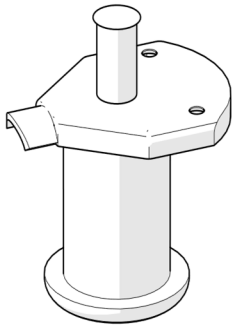

Pied vérin H50

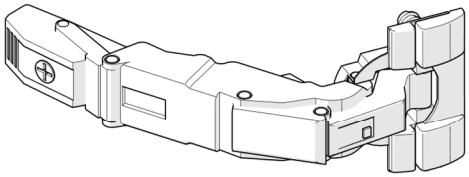

Charnières 155°

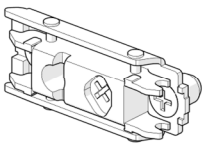

Embase droite

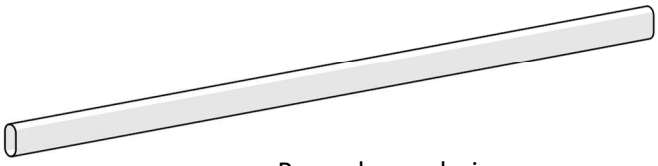

Barre de penderie

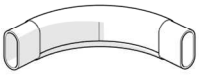

Raccord angle

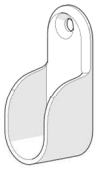

Support penderie

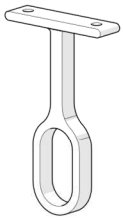

Support Intermédiaire

PREPARATION TABLETTE PLINTHE

1

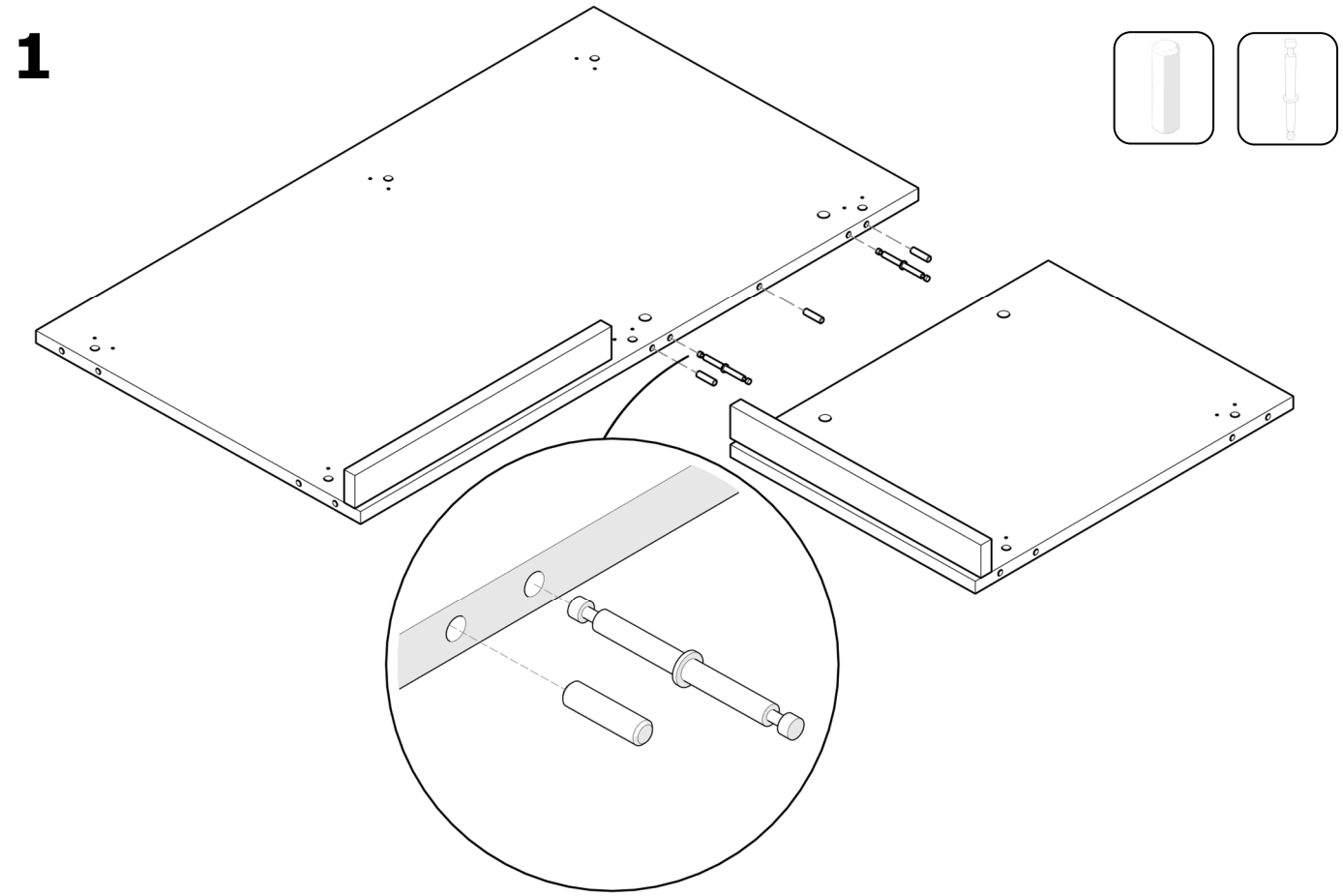

2

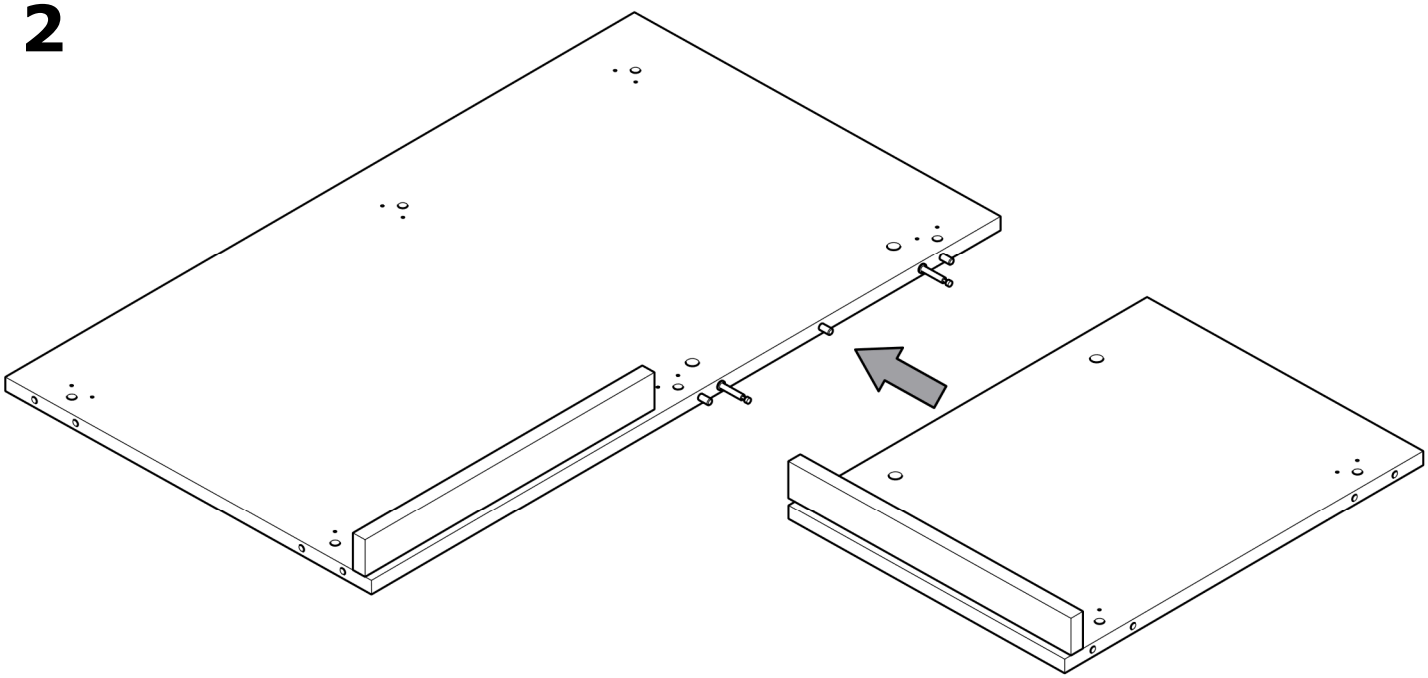

3

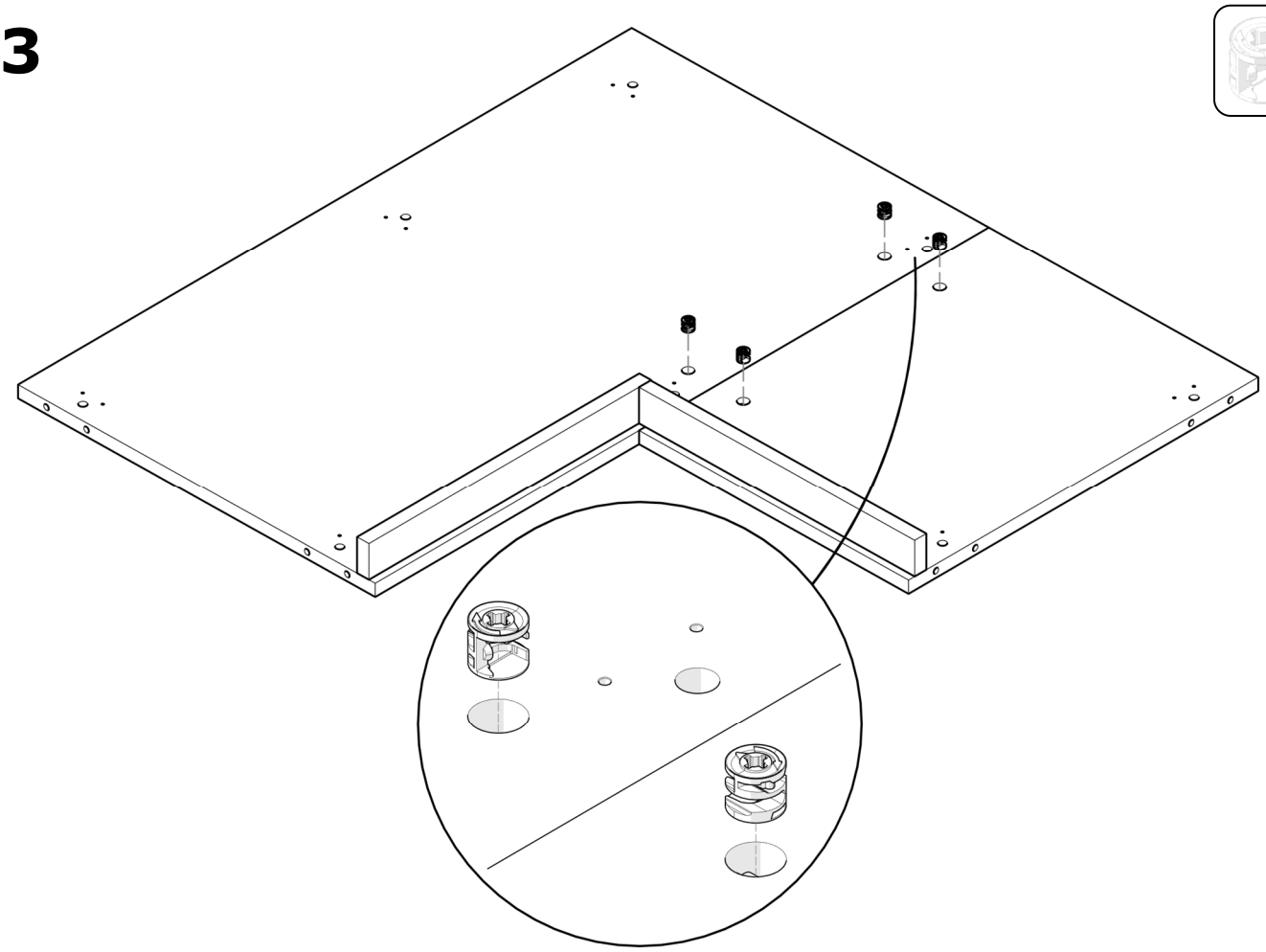

4

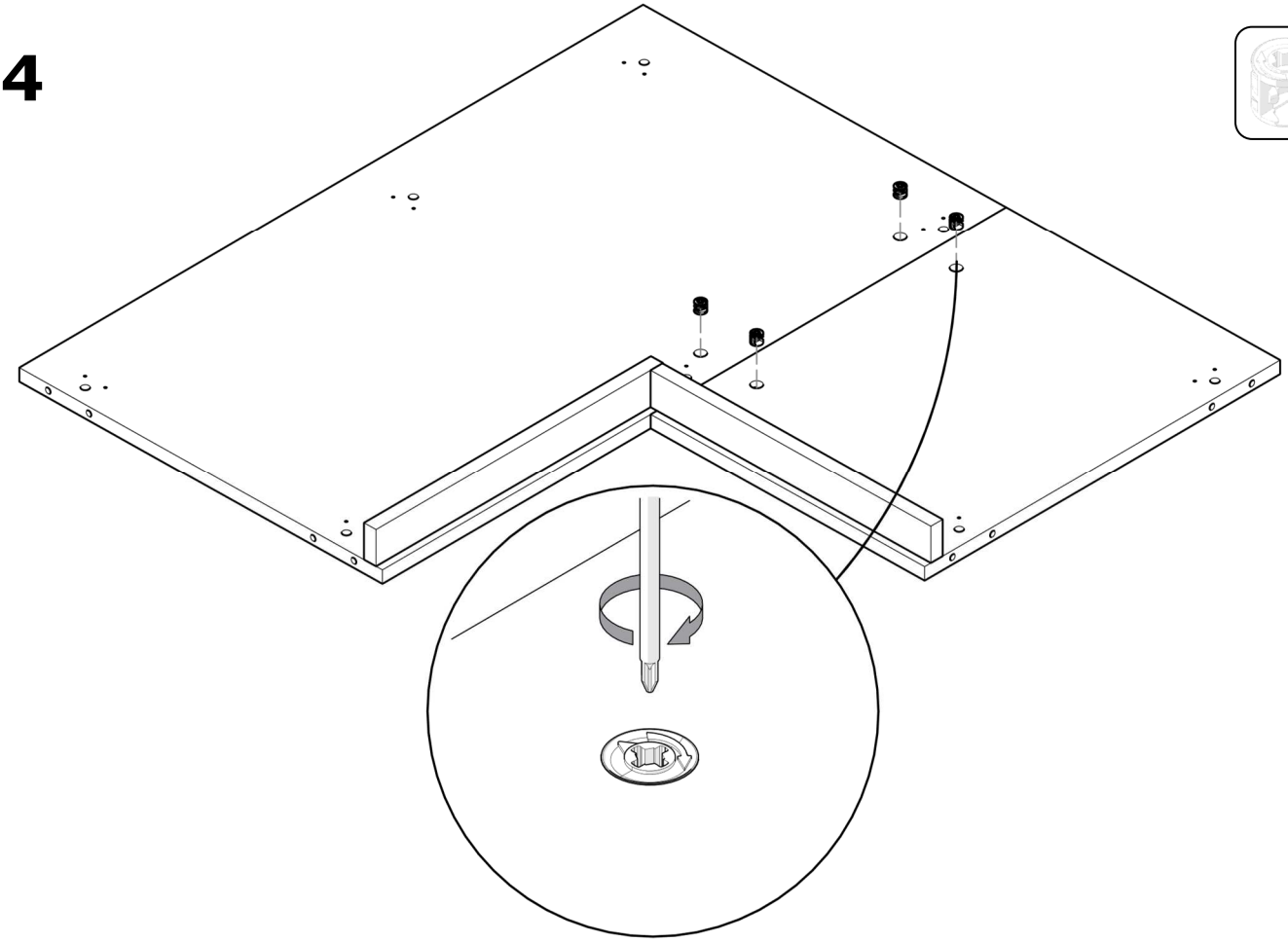

5

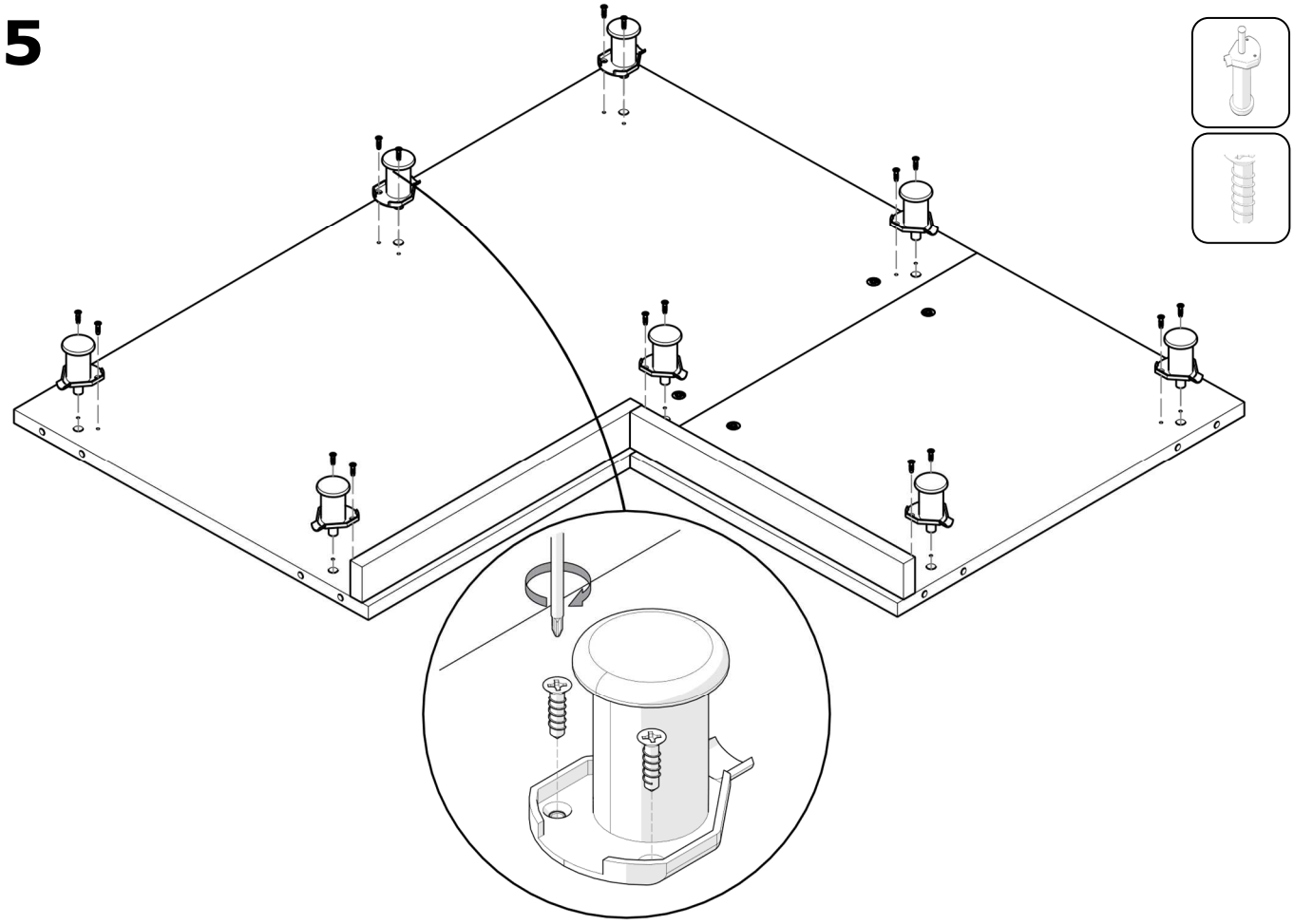

6

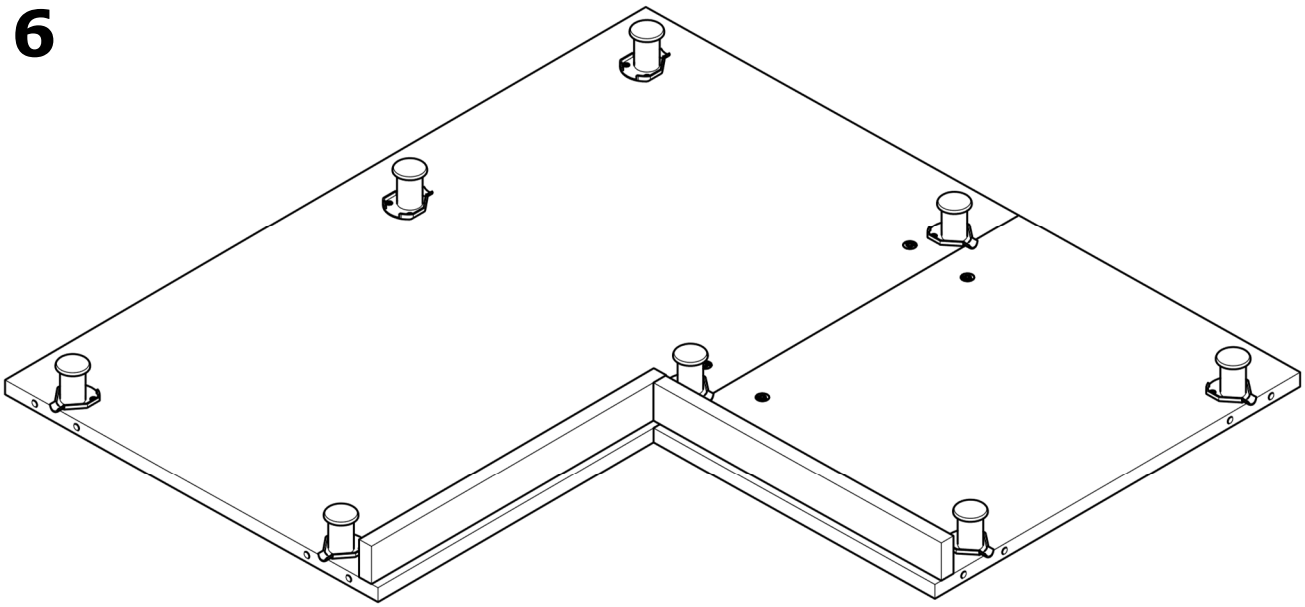

7

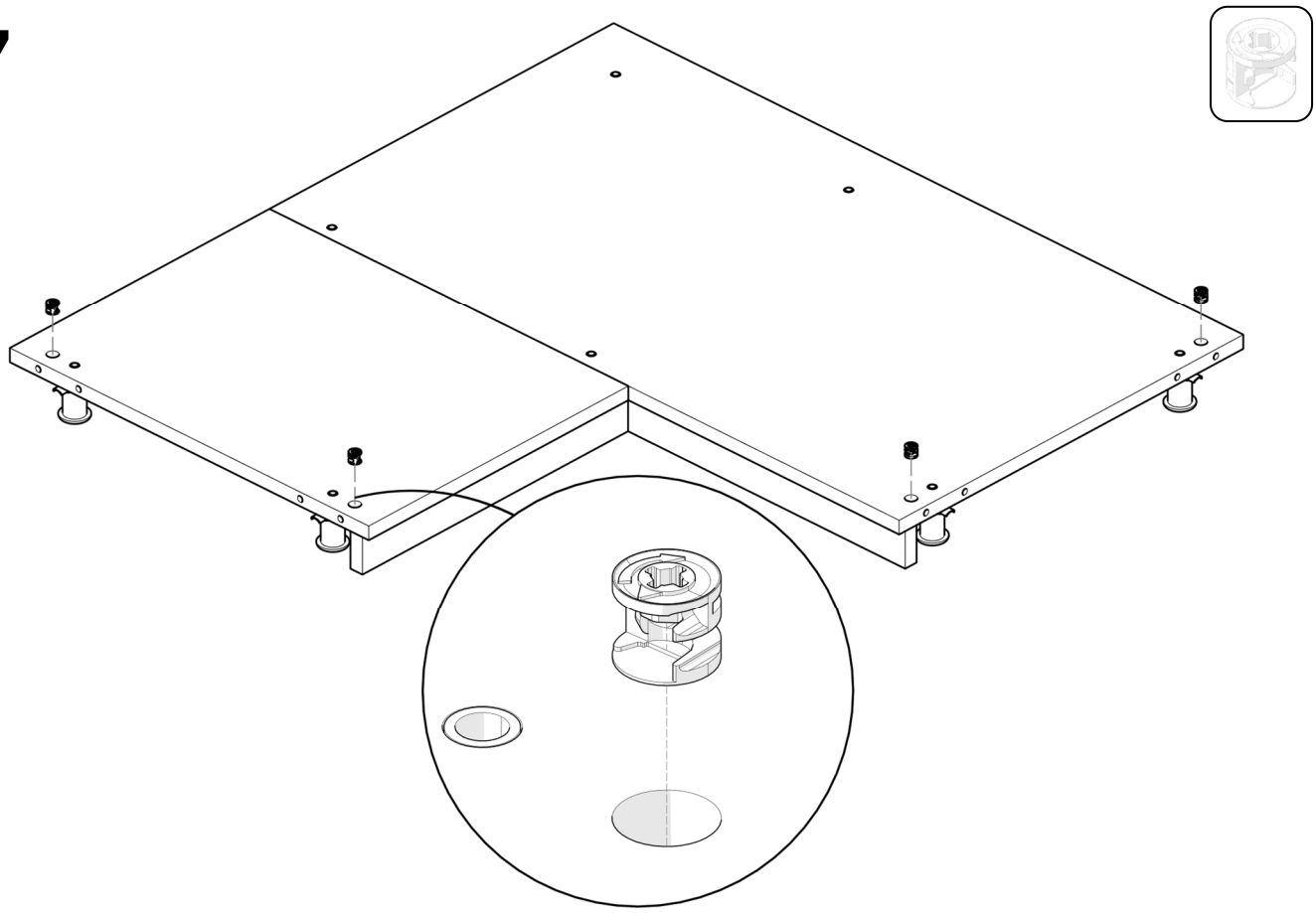

PREPARATION TABLETTE TOIT

8

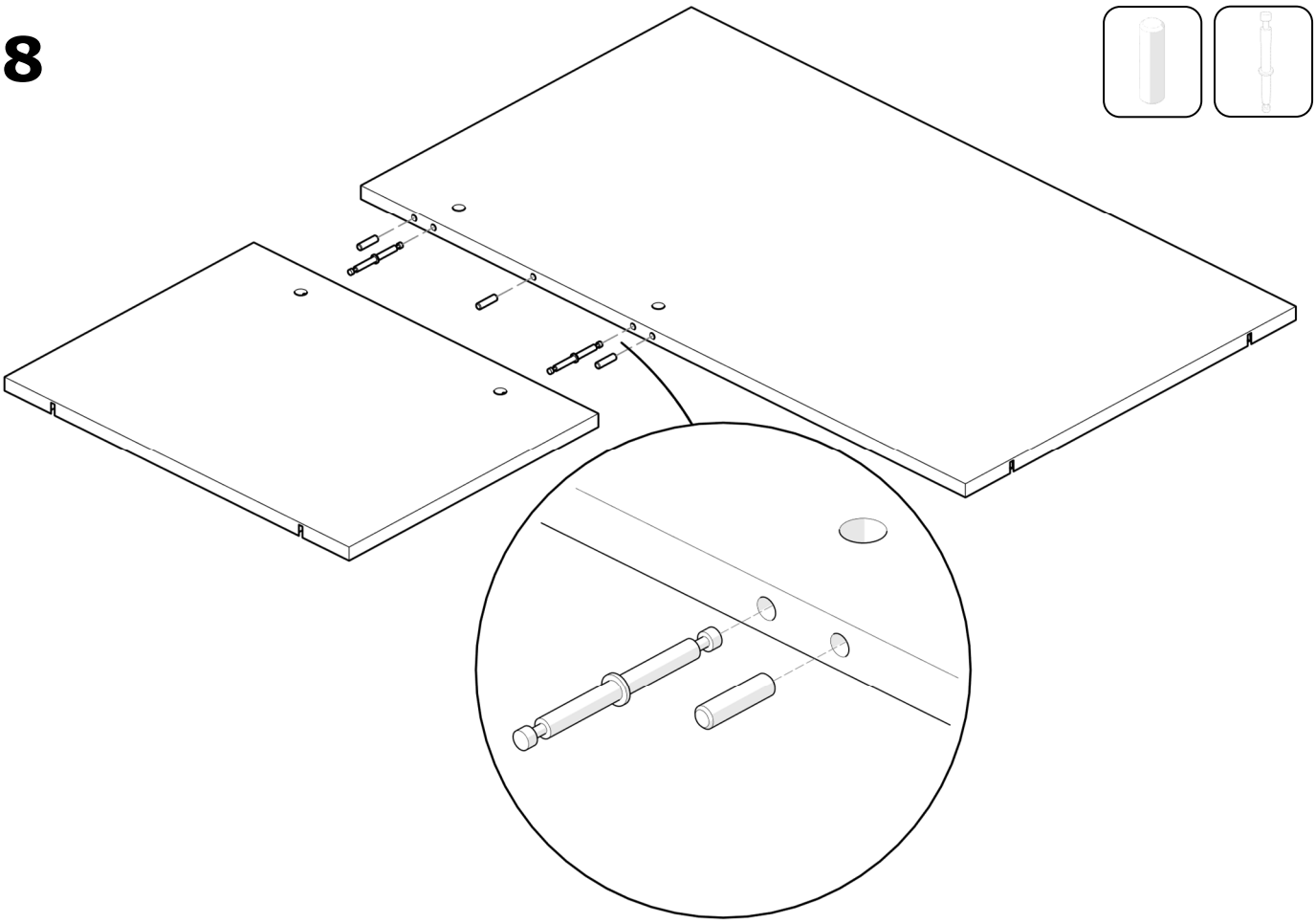

9

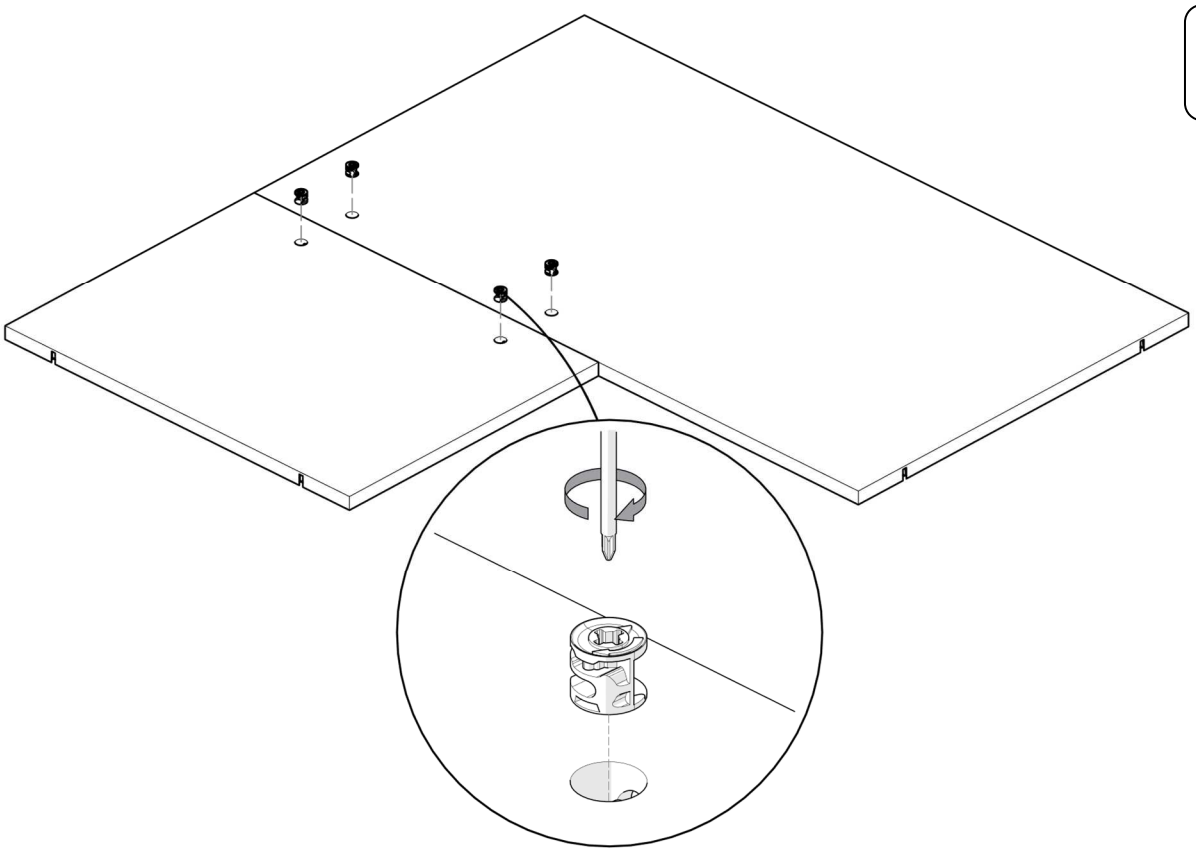

PREPARATION JOUES & SEPARATIONS

10

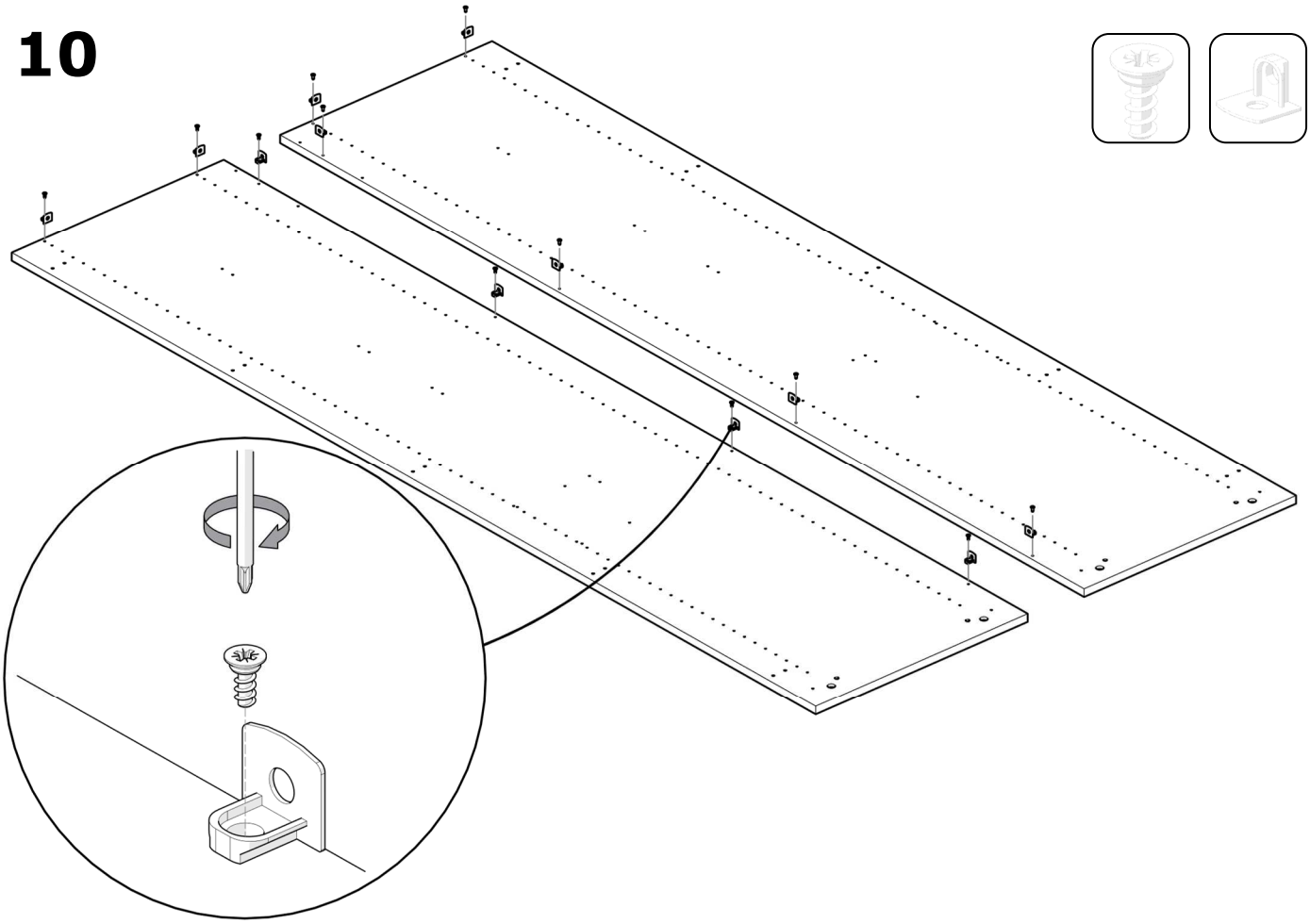

11

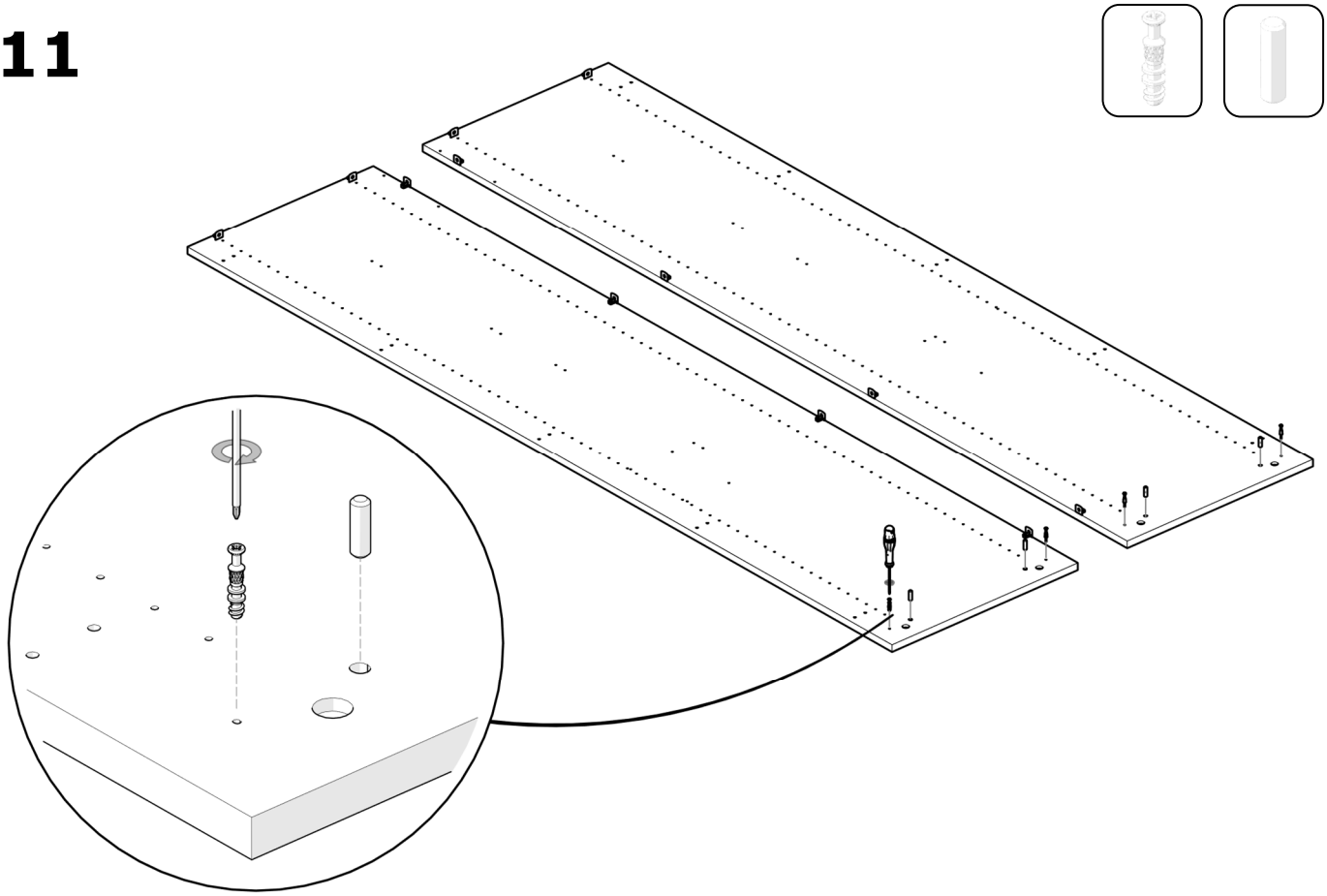

PREPARATION FONDS

12

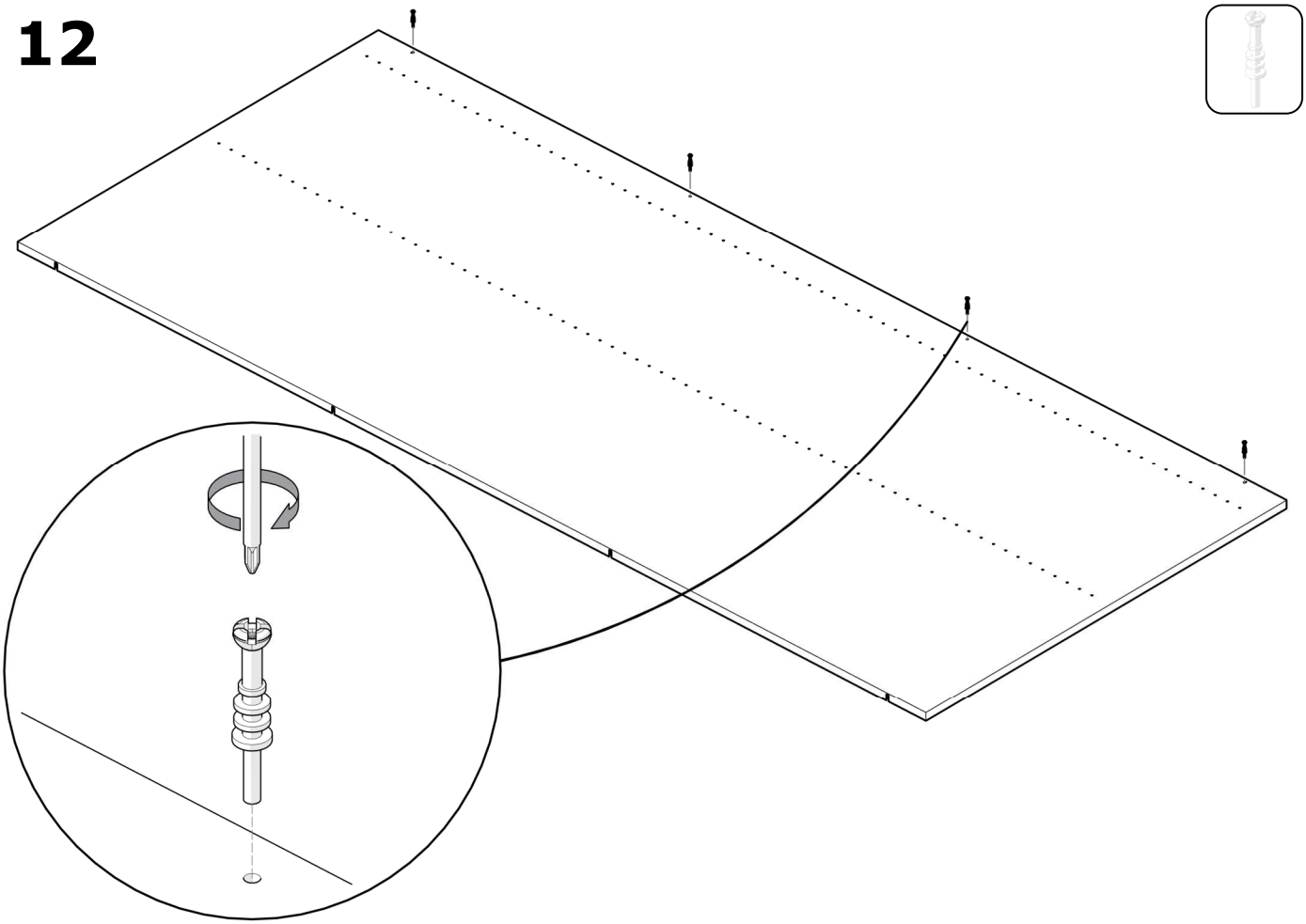

13

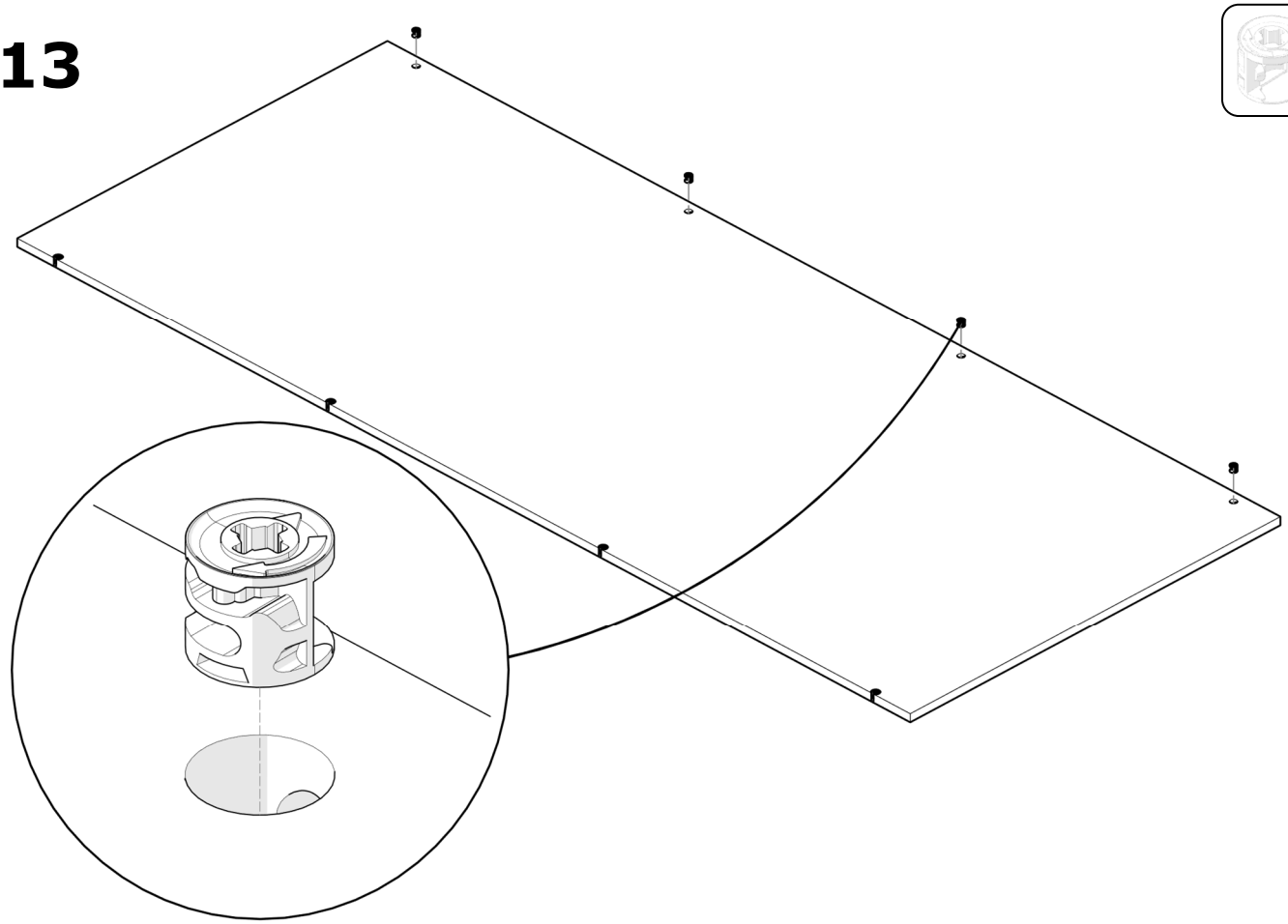

14

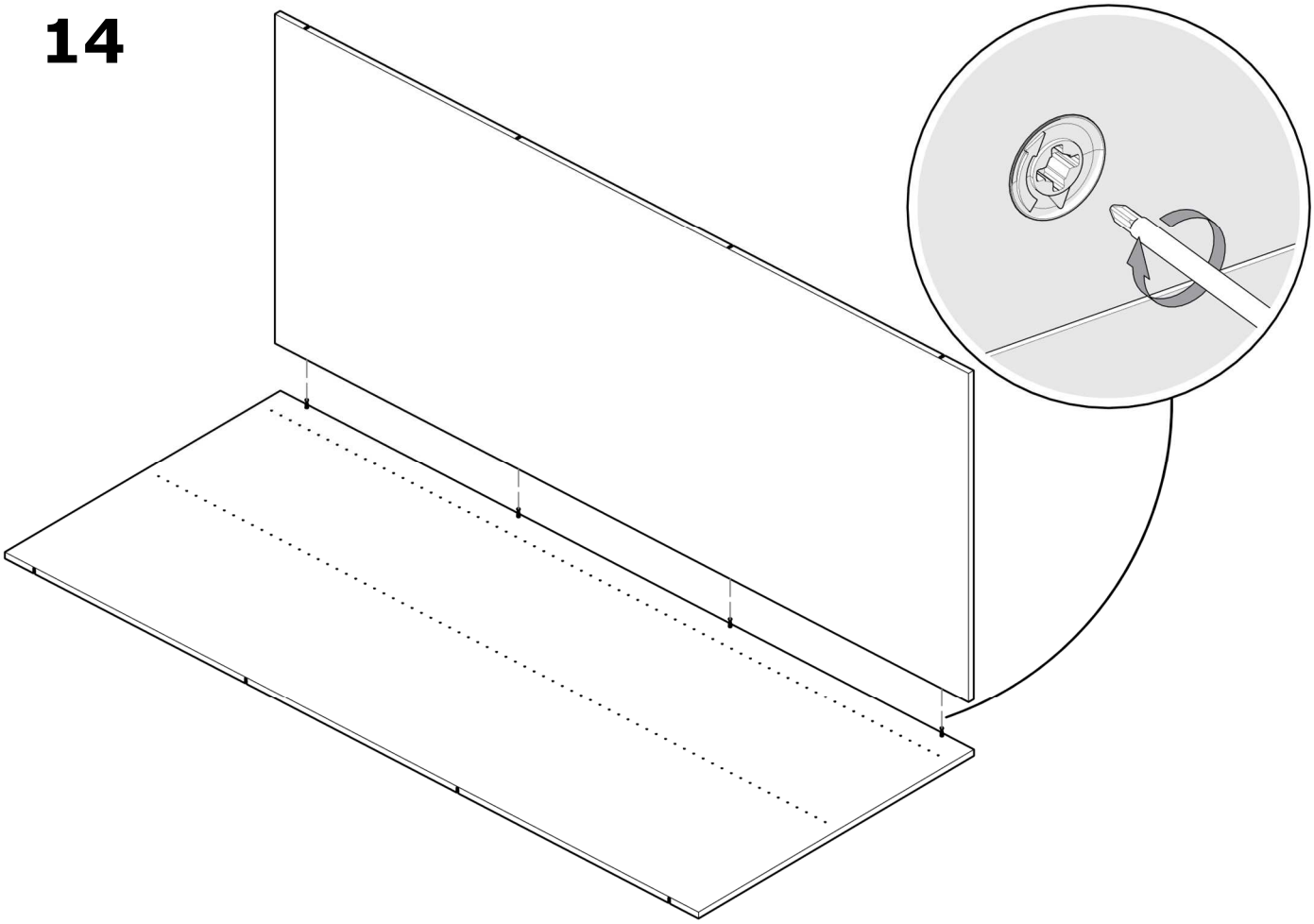

MONTAGE CAISSON

15

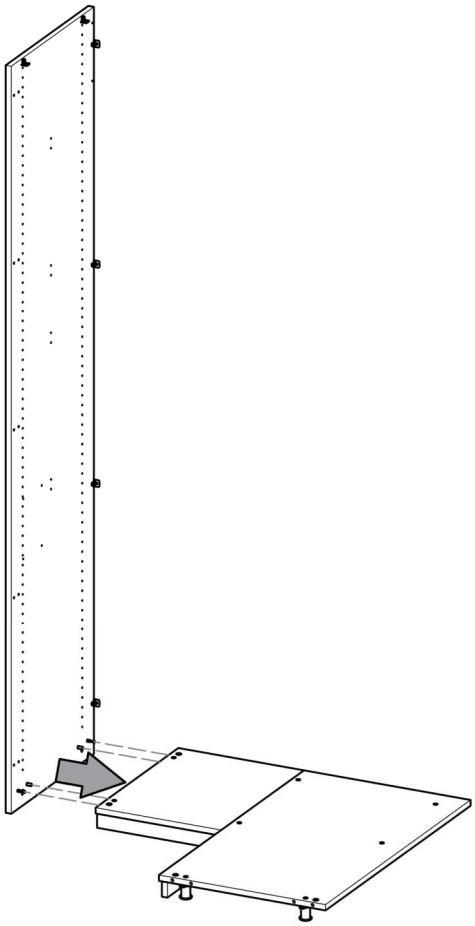

16

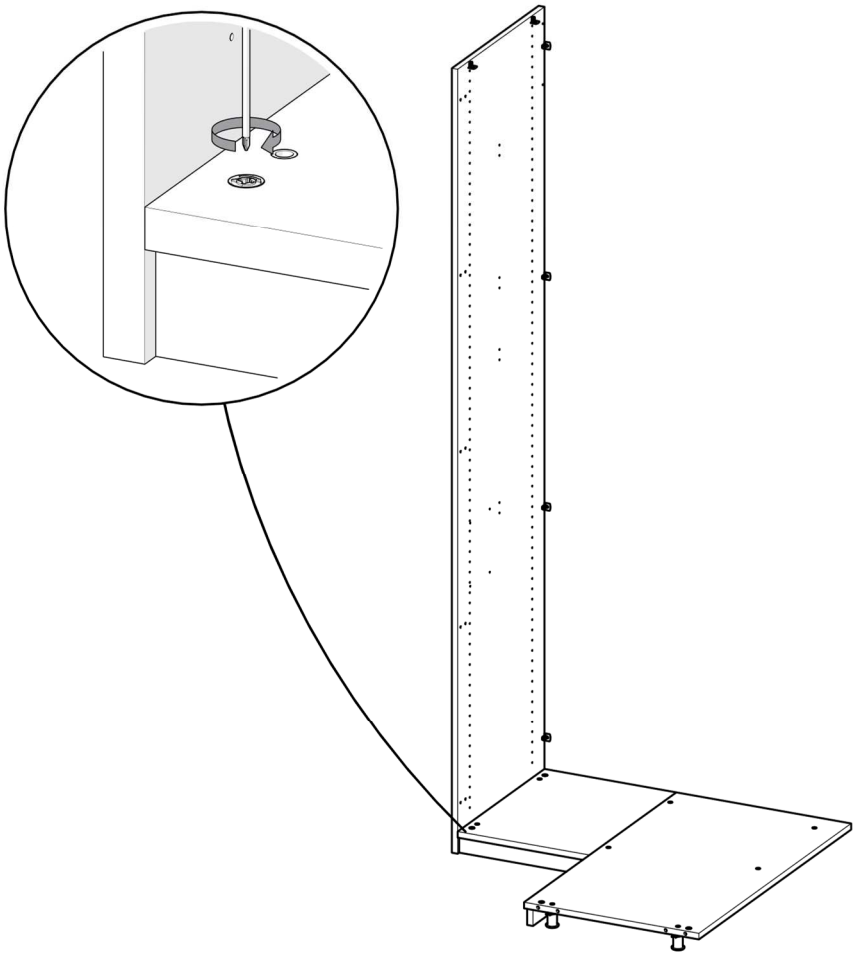

17

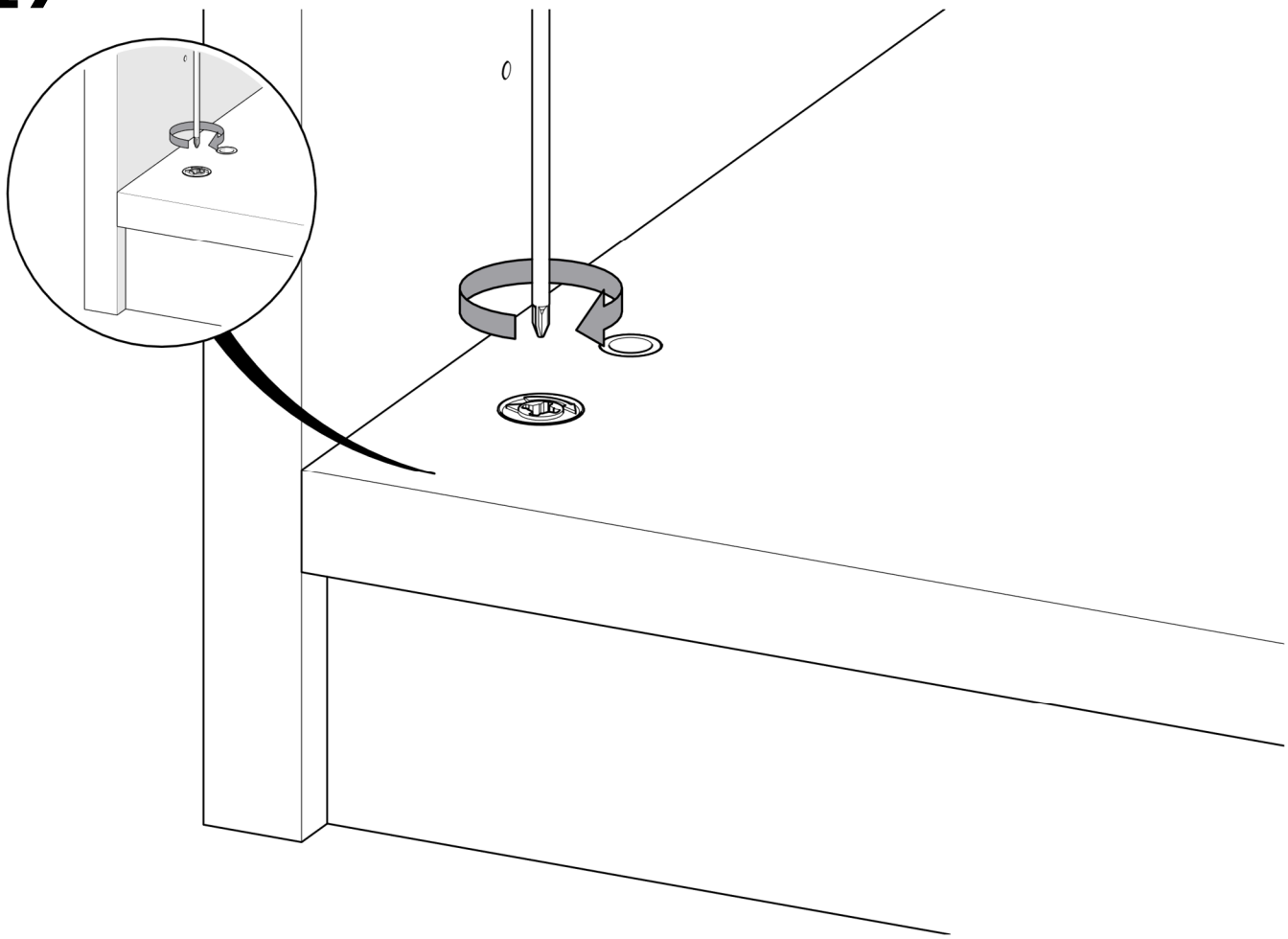

18

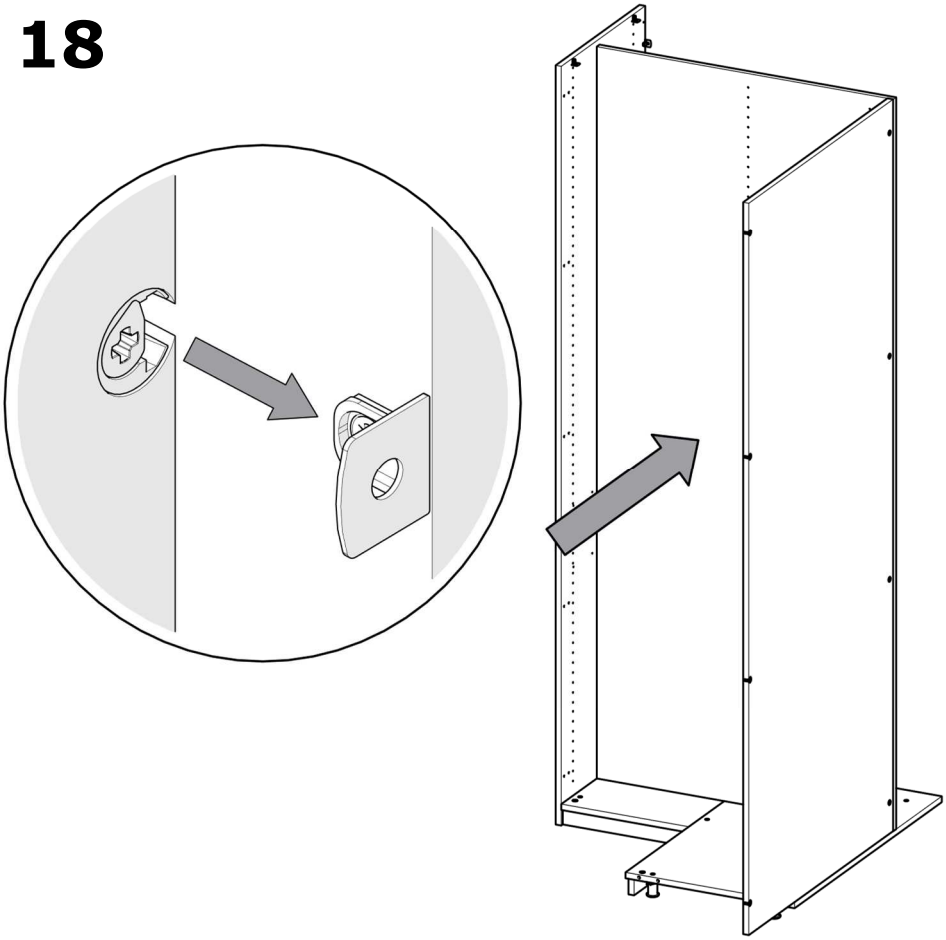

19

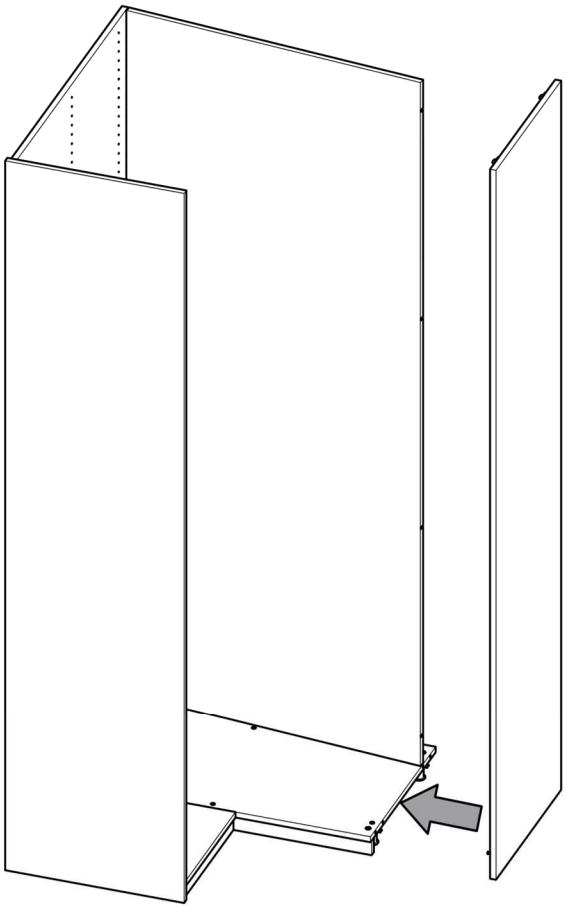

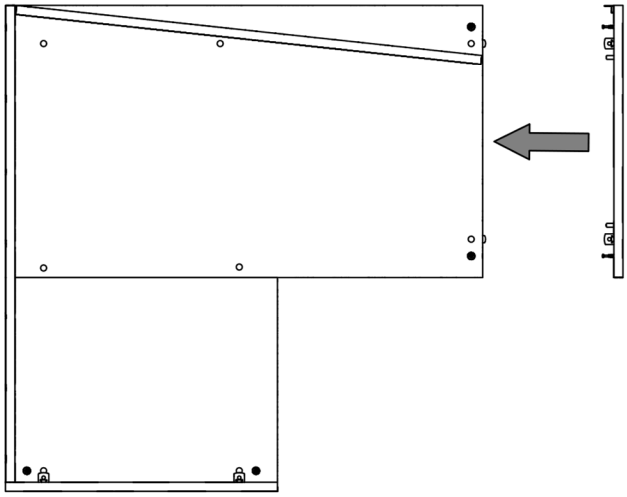

20

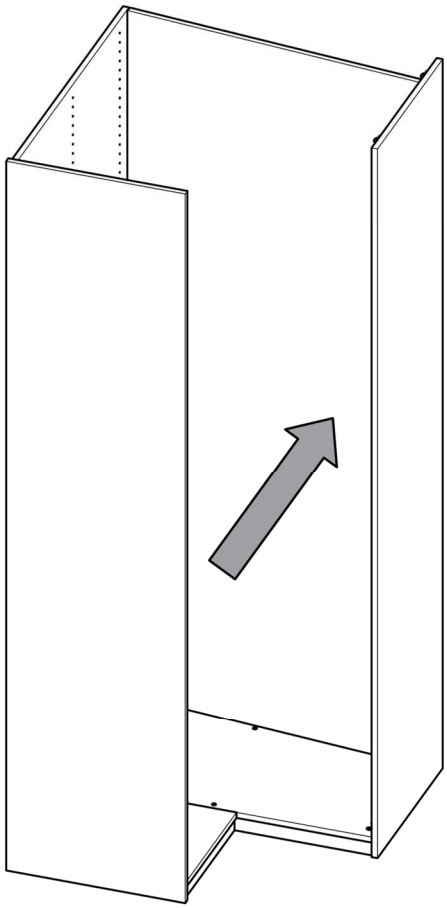

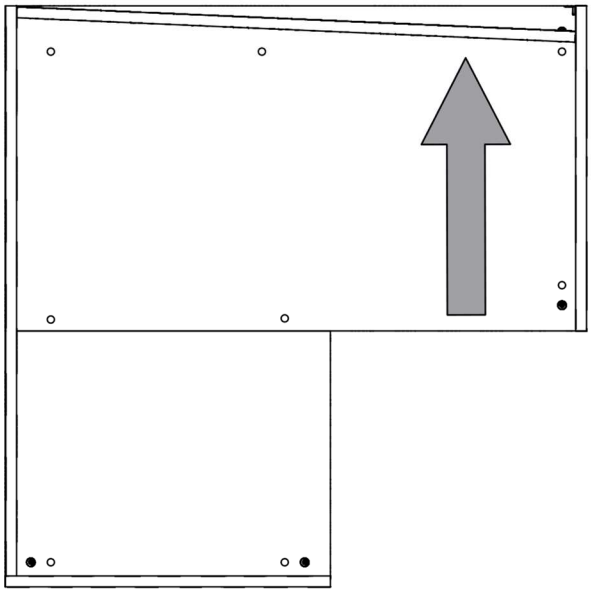

21

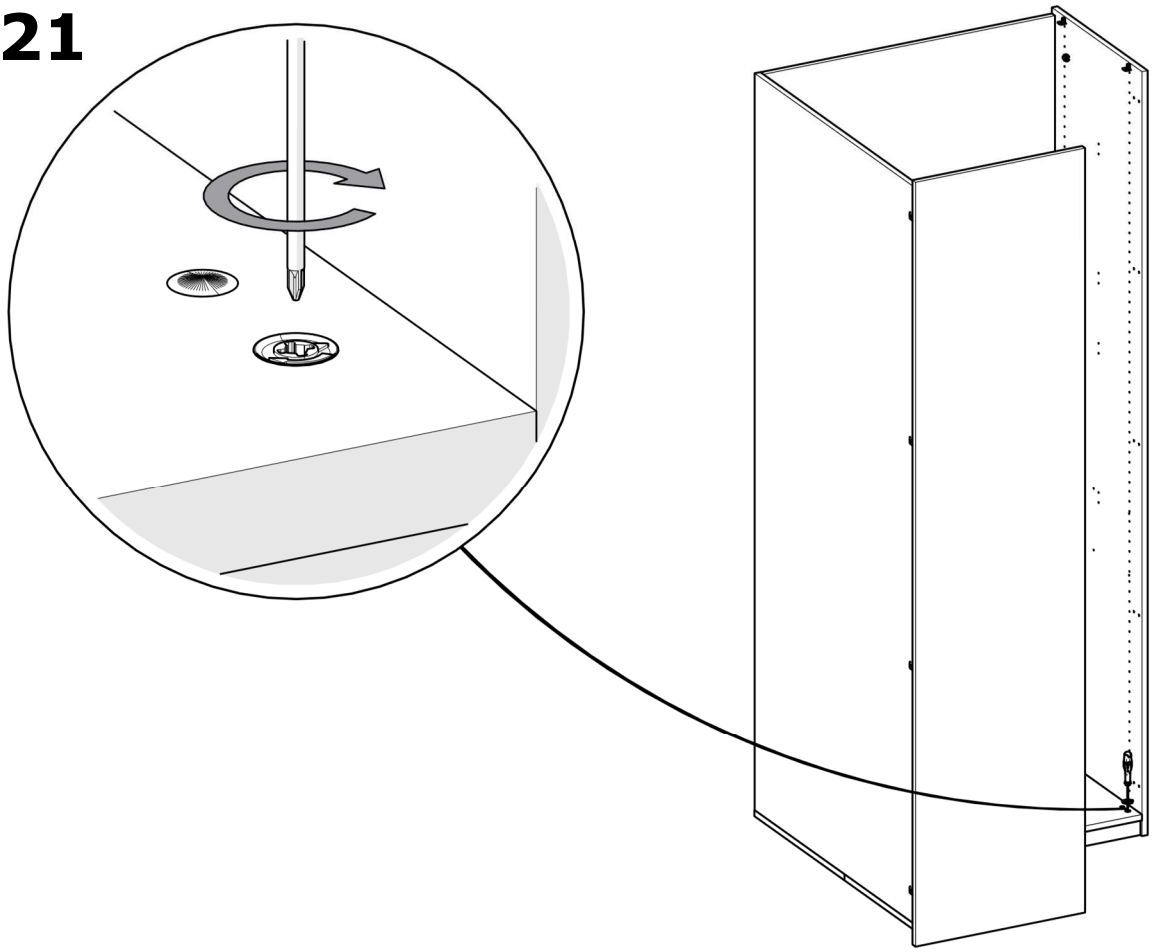

22

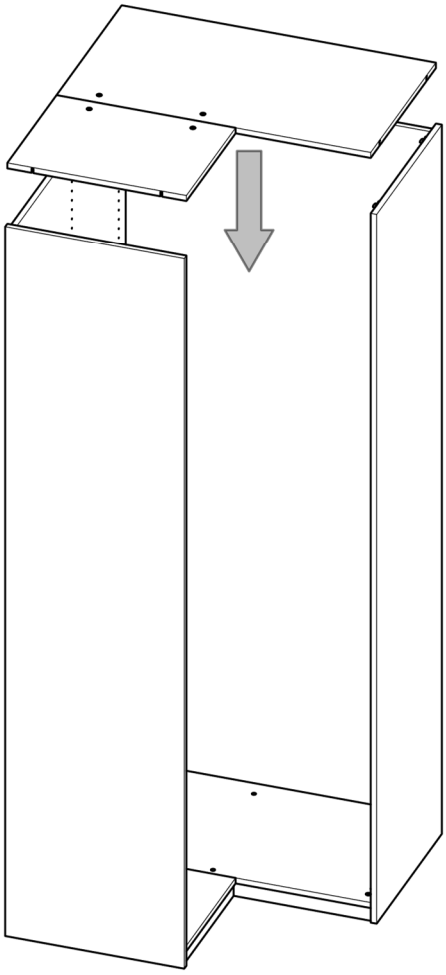

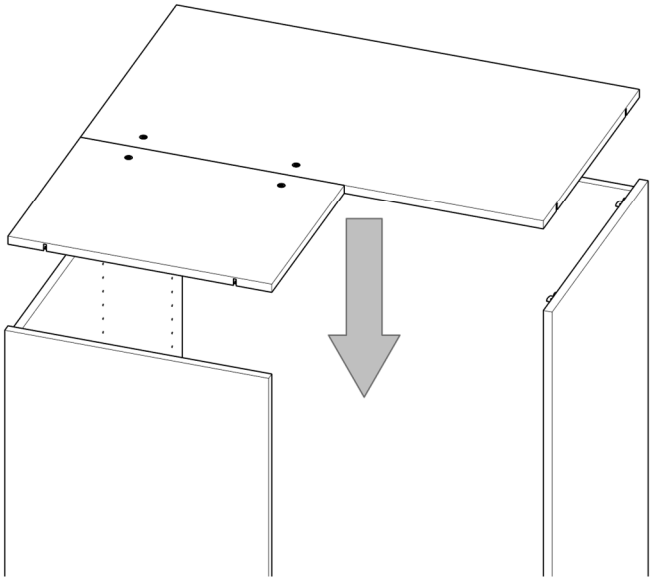

23

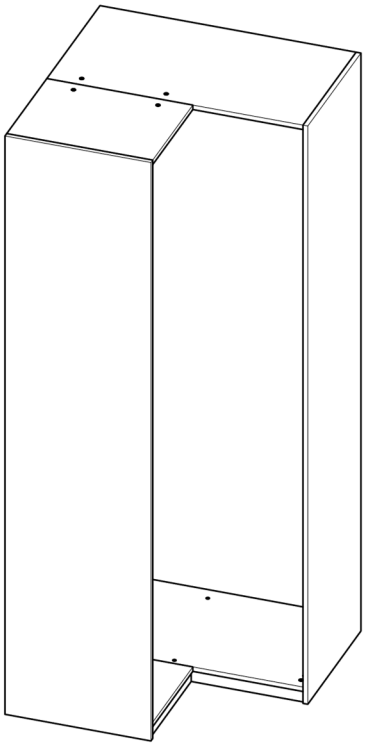

REGLAGE NIVEAU

24

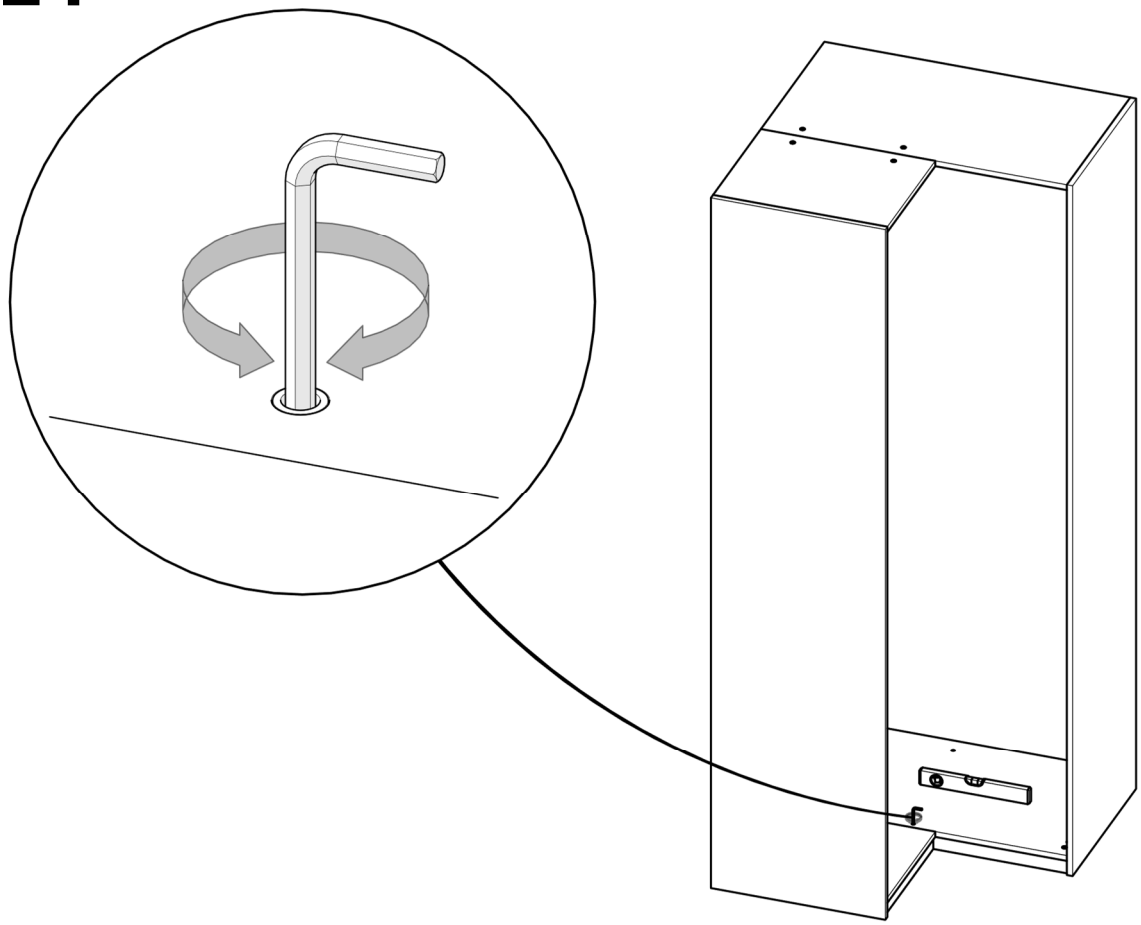

MISE EN PLACE CACHES

25

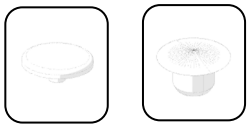

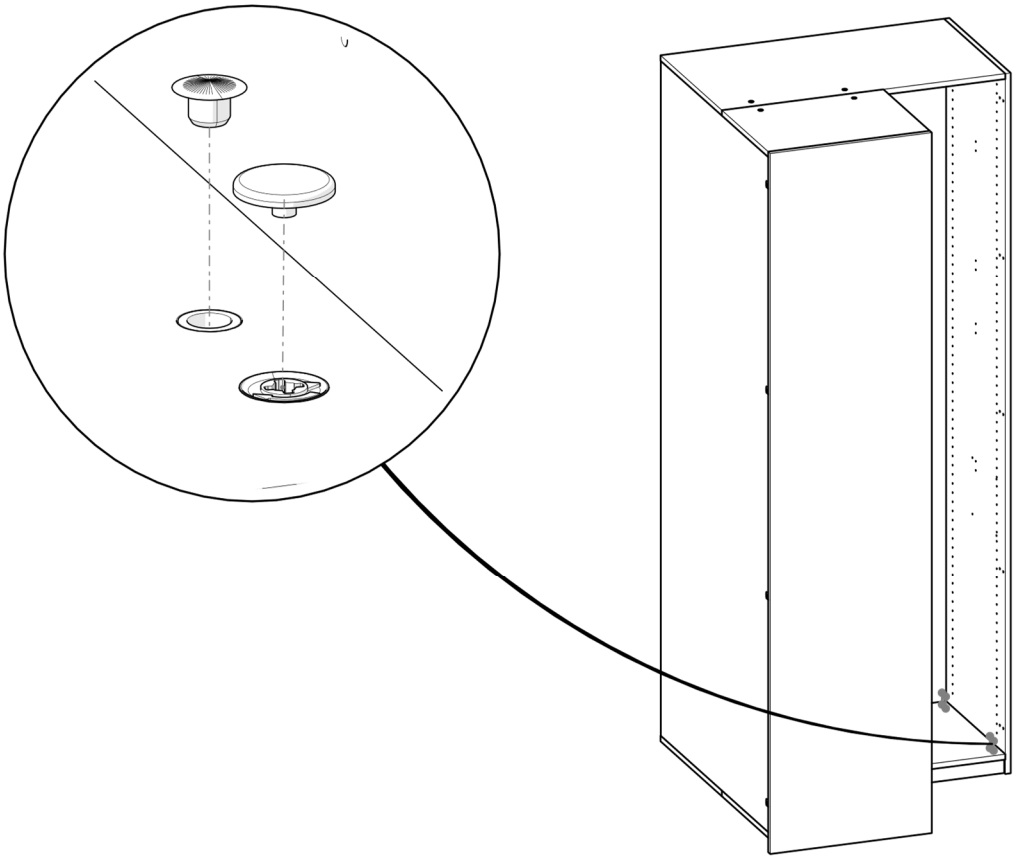

TABLETTE FIXE

26

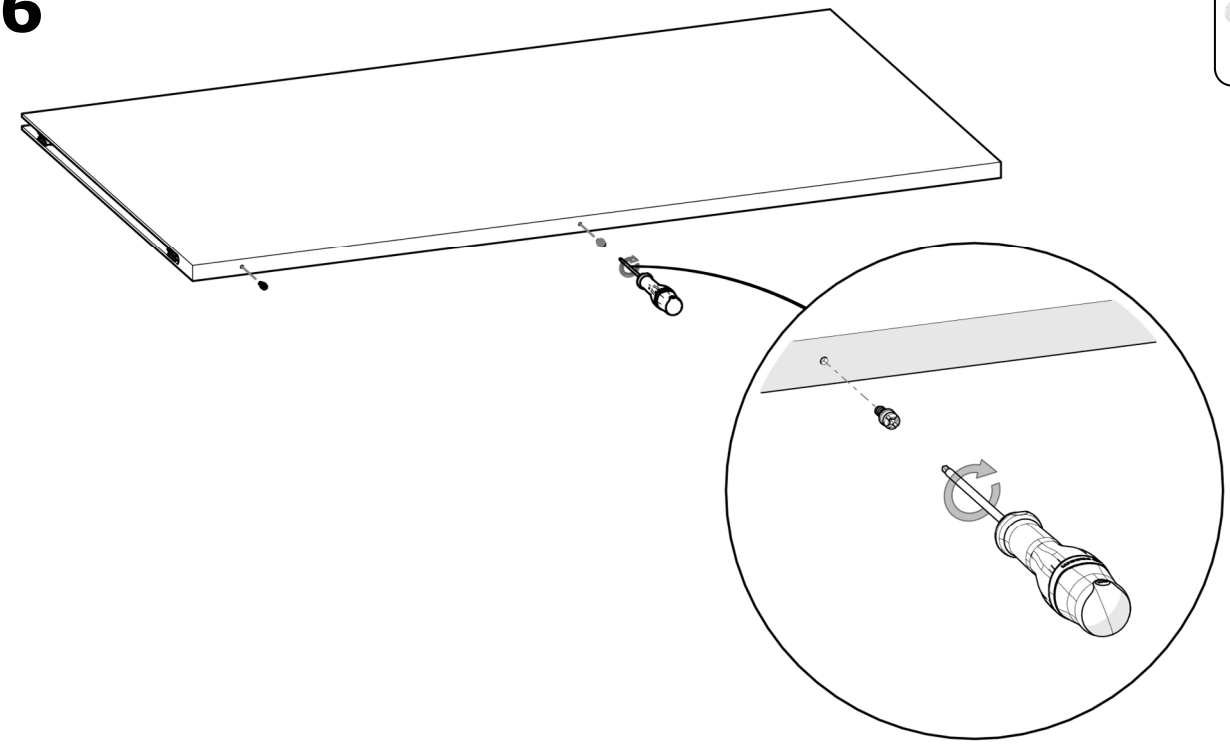

27

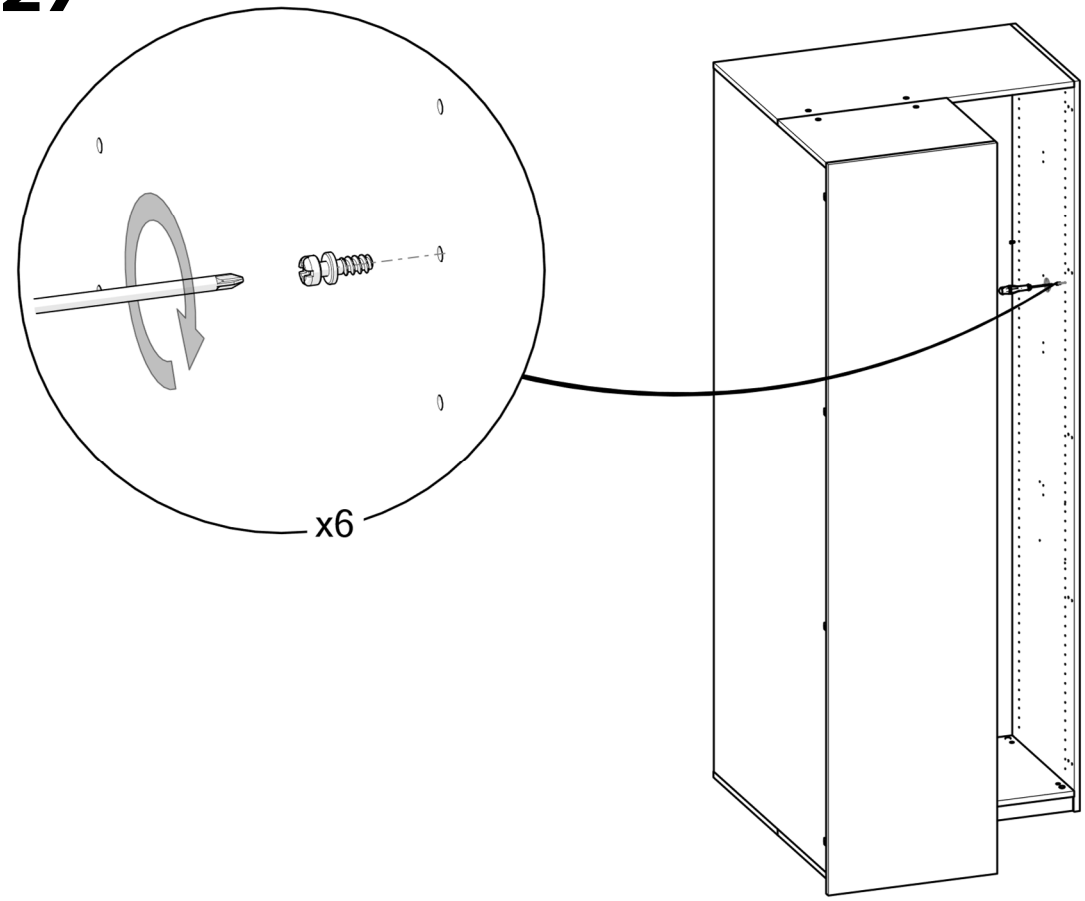

28

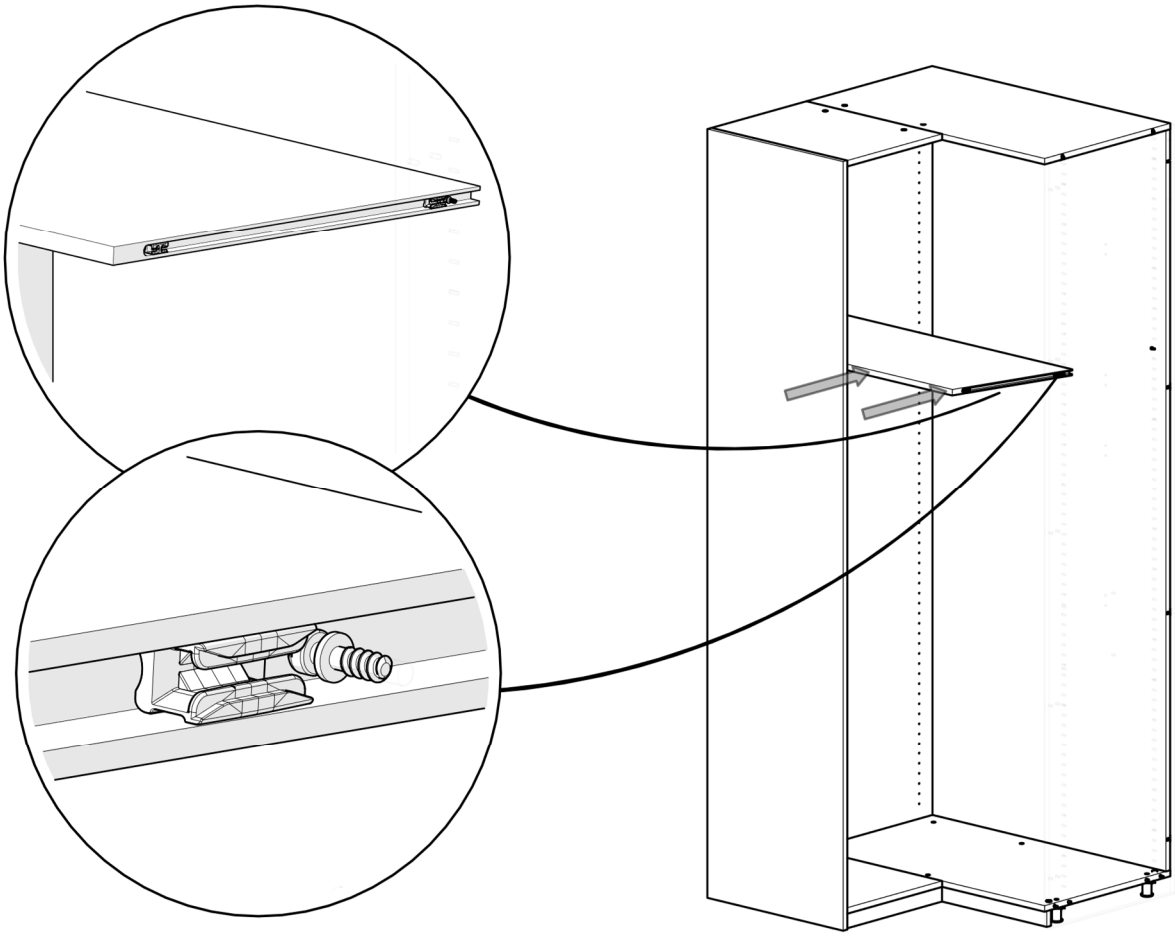

29

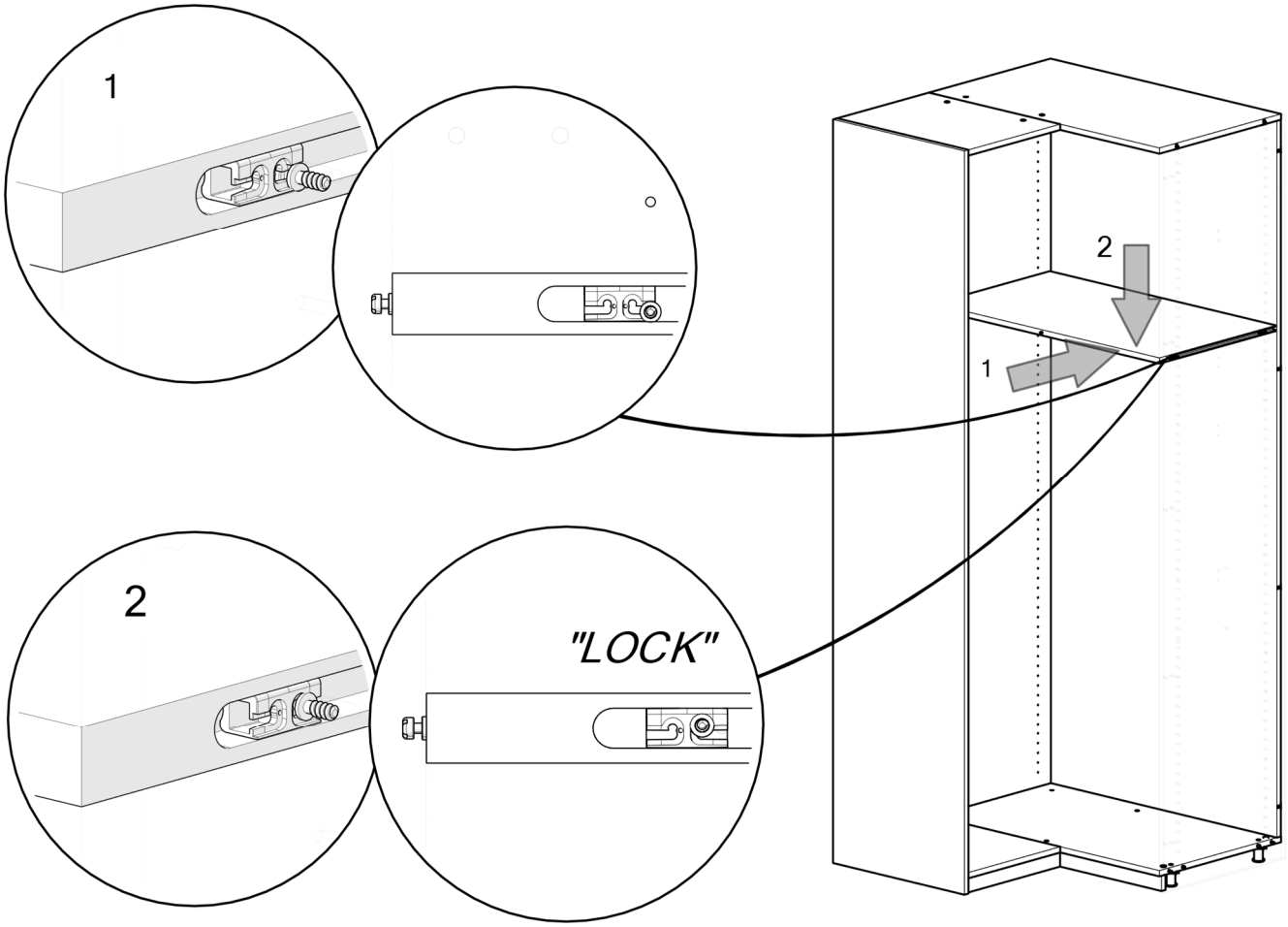

30

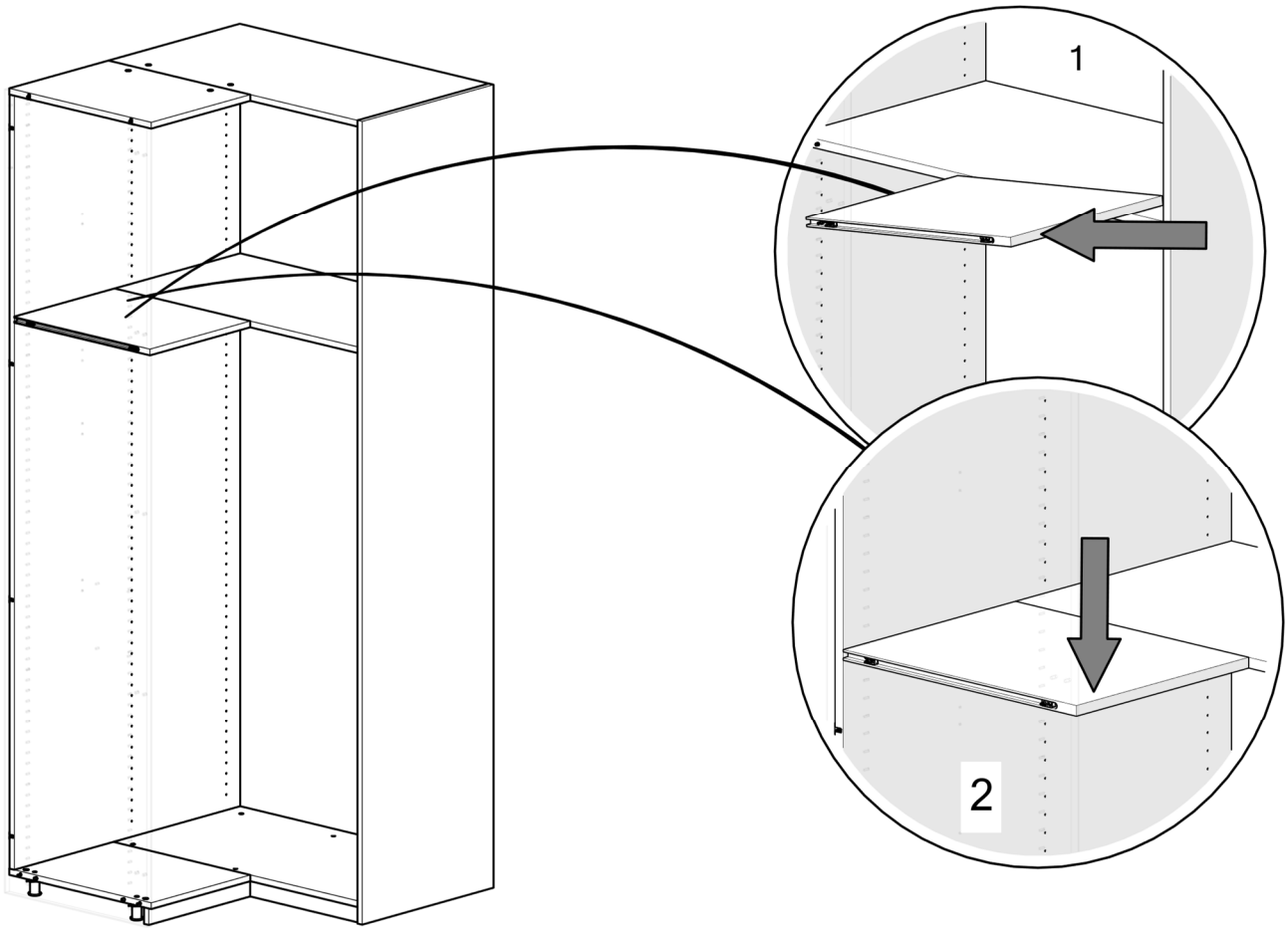

TABLETTE MOBILE

31

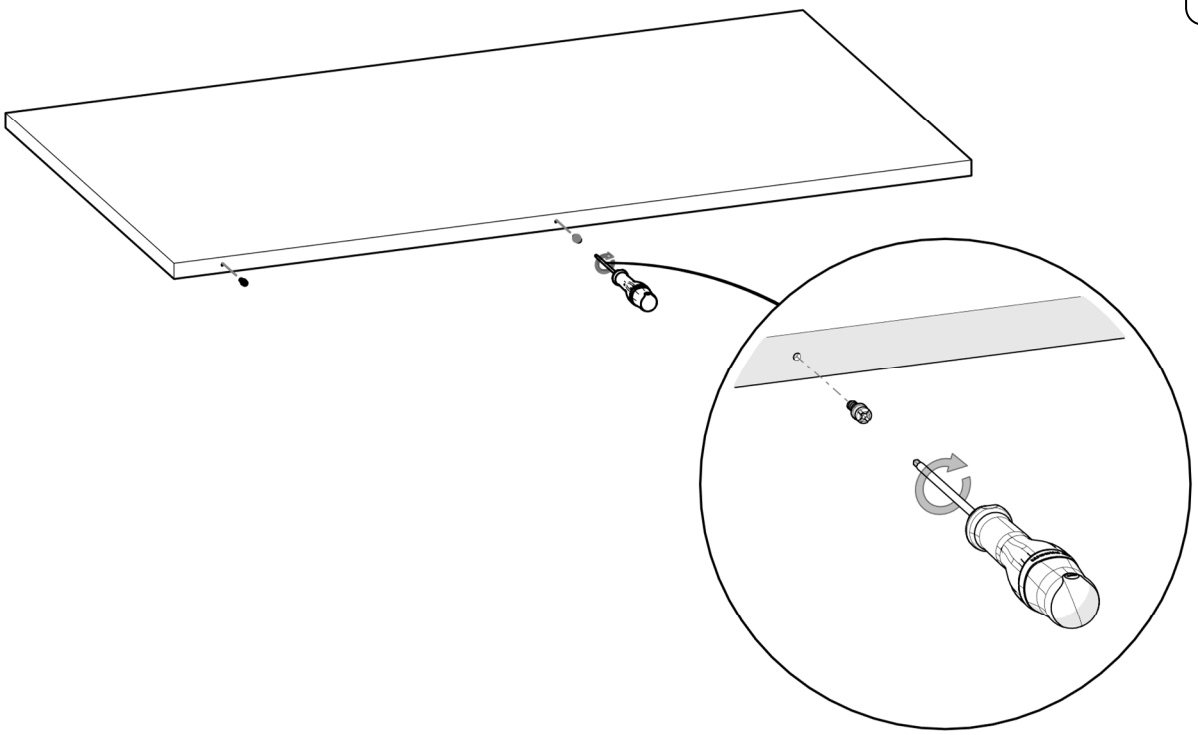

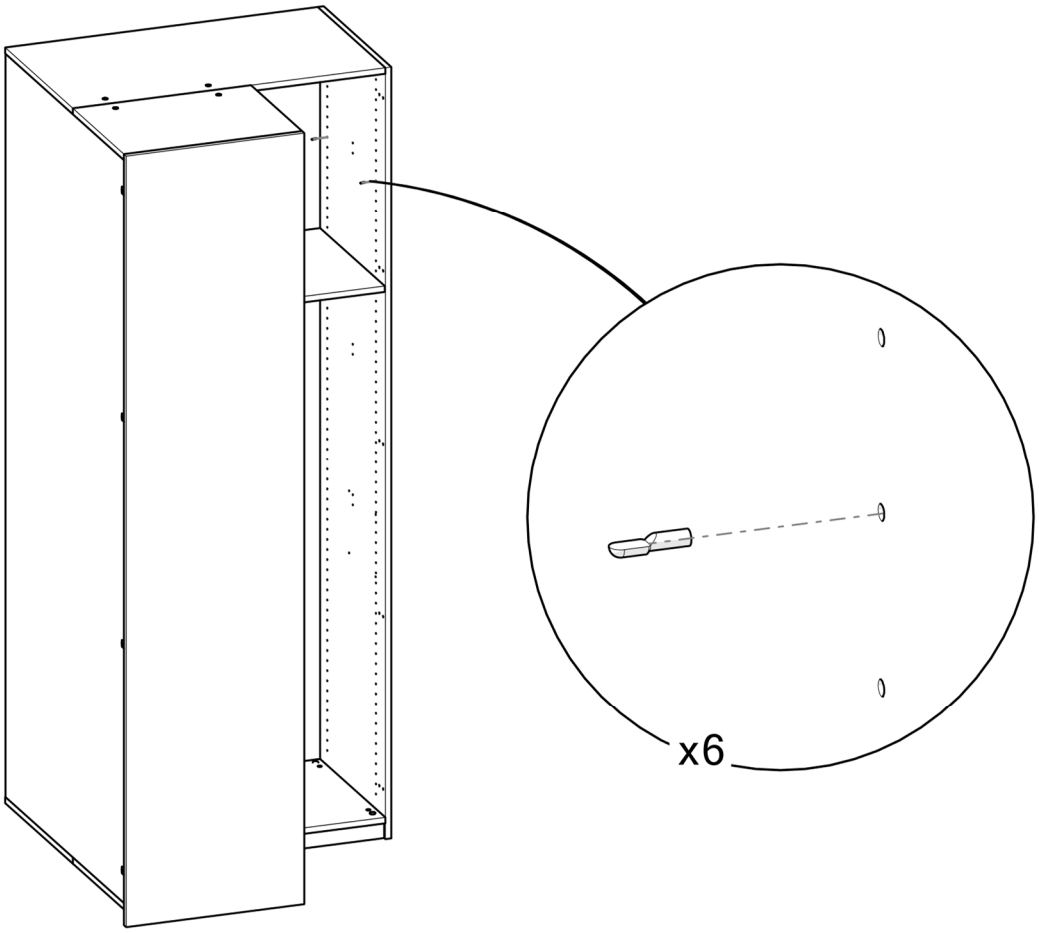

32

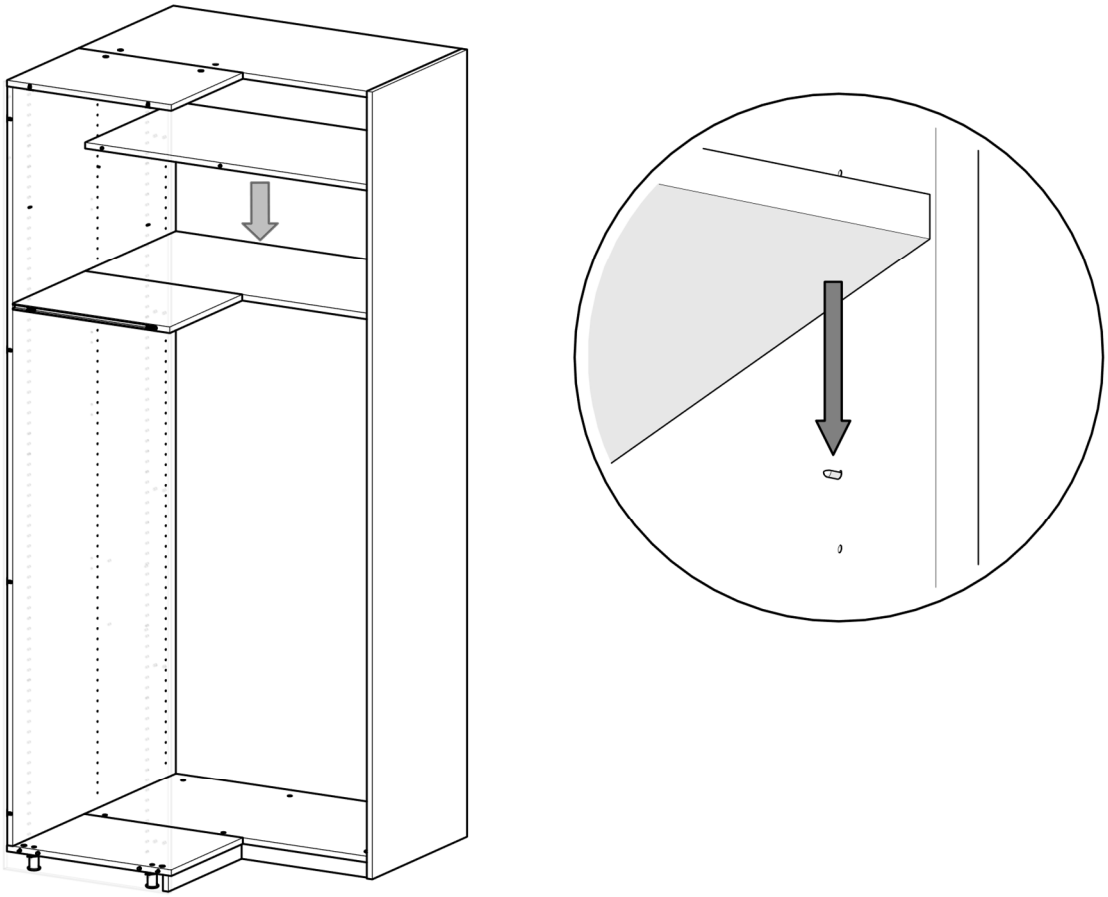

33

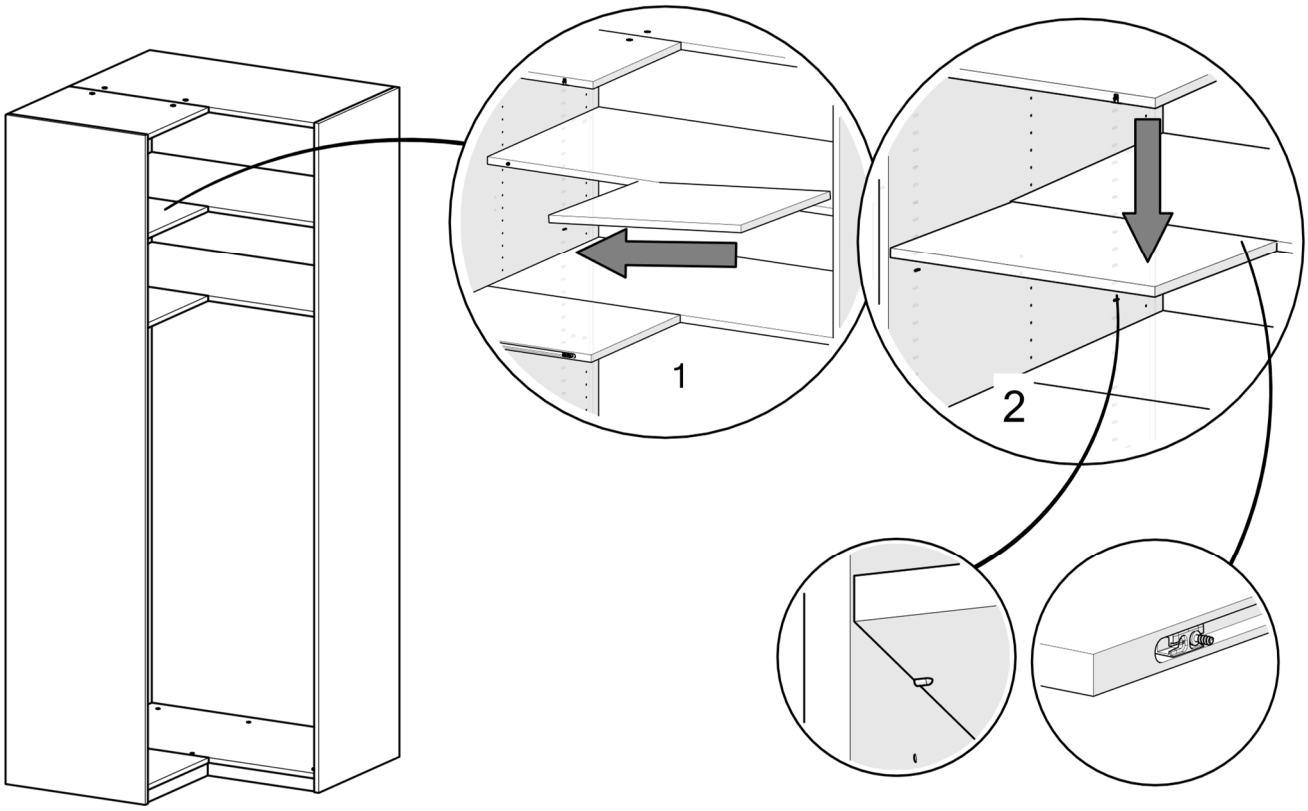

PENDERIE

34

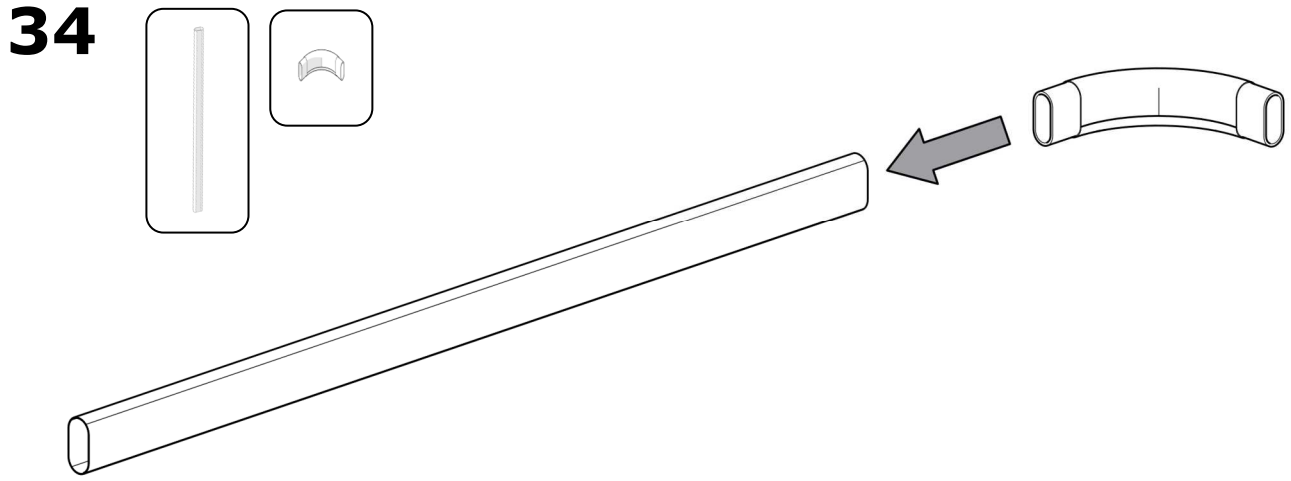

35

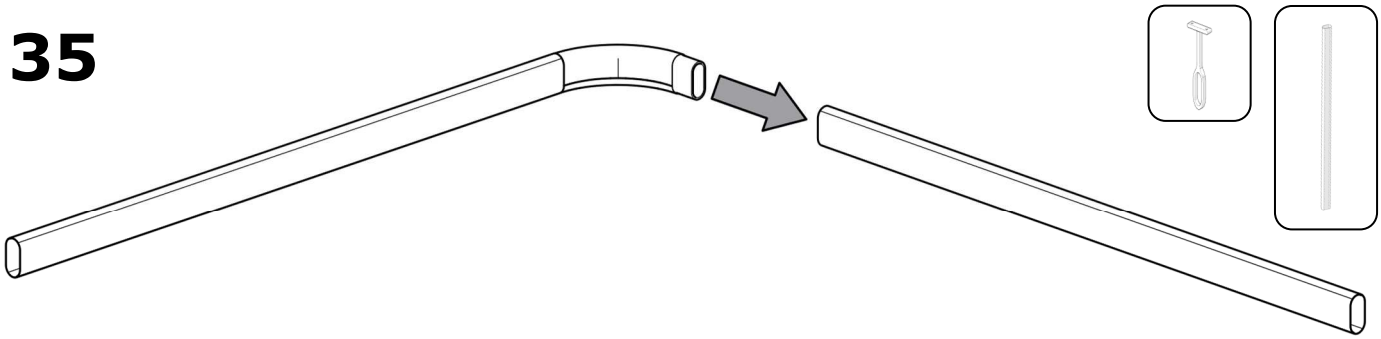

36

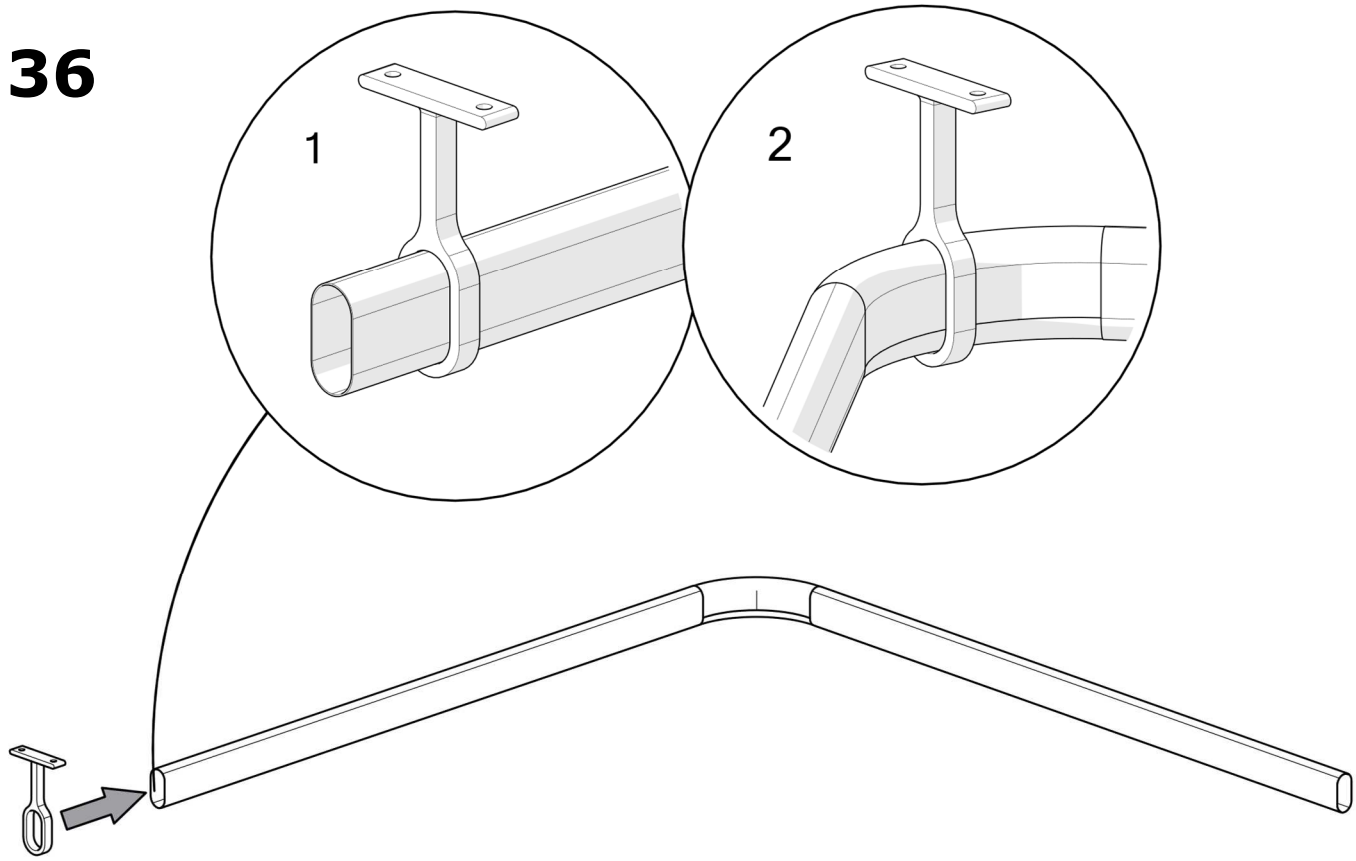

37

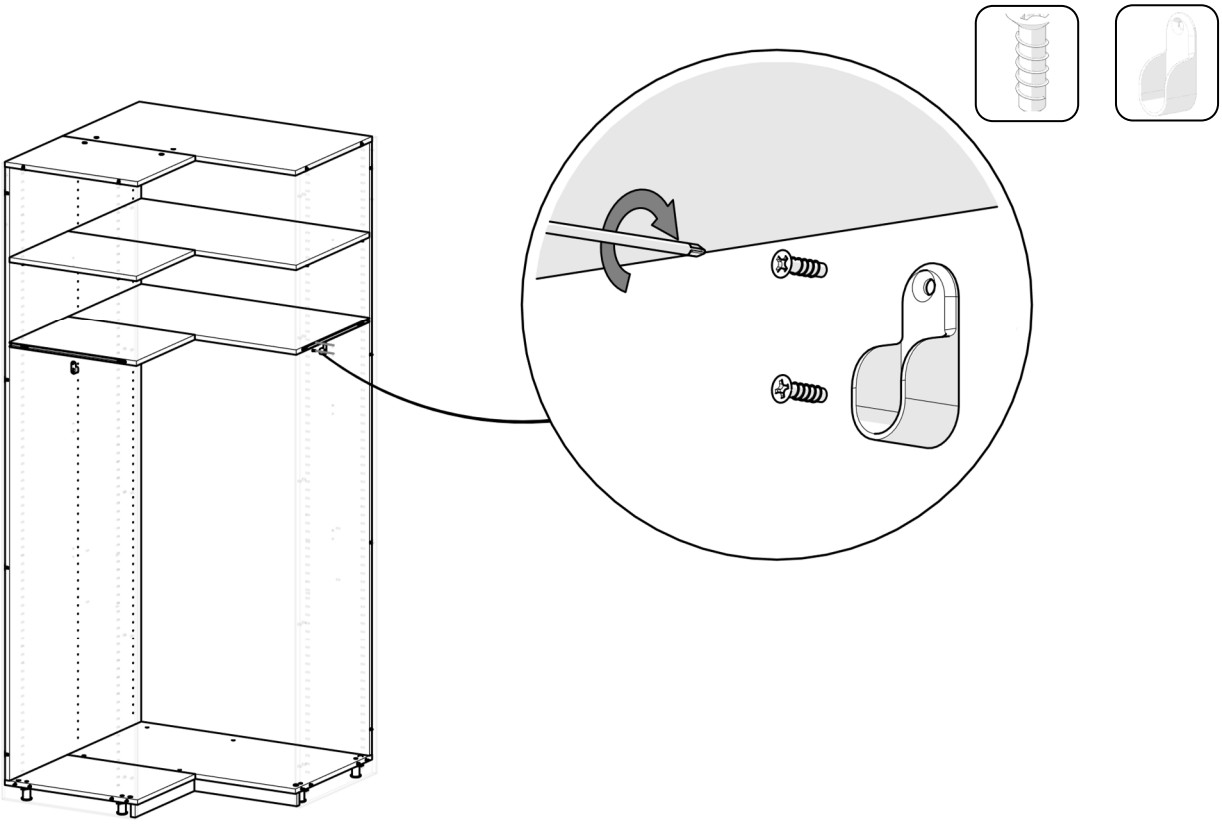

38

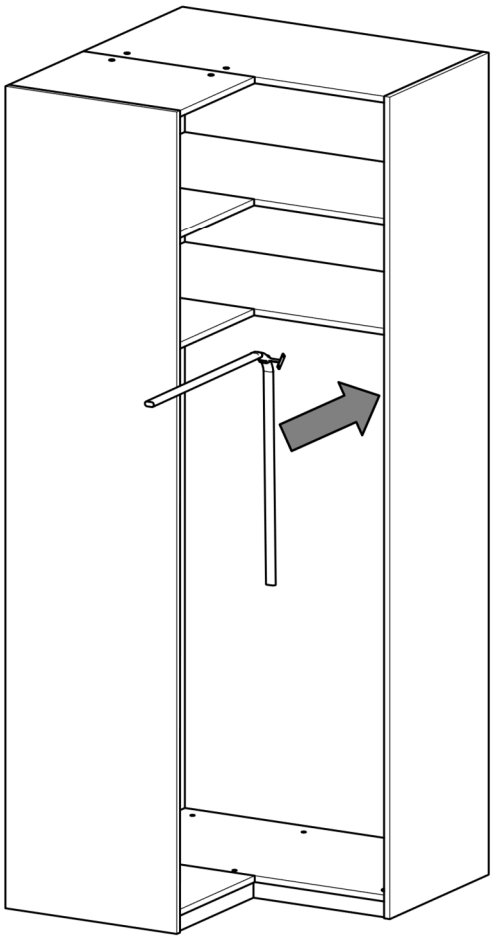

39

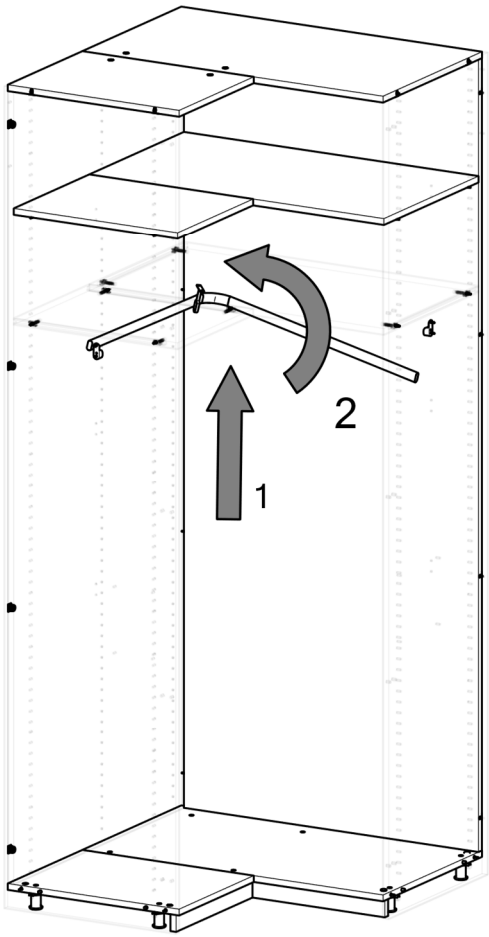

40

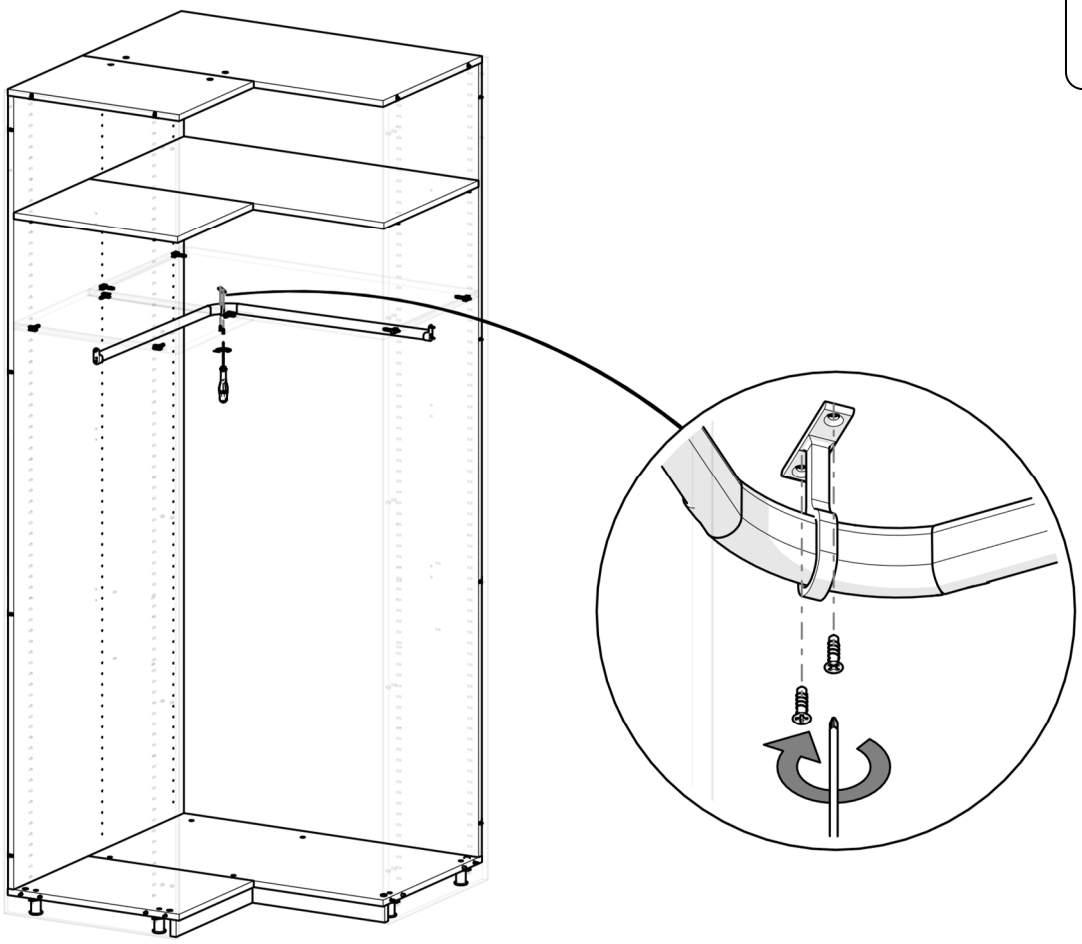

PORTES SUR CHARNIERES

41

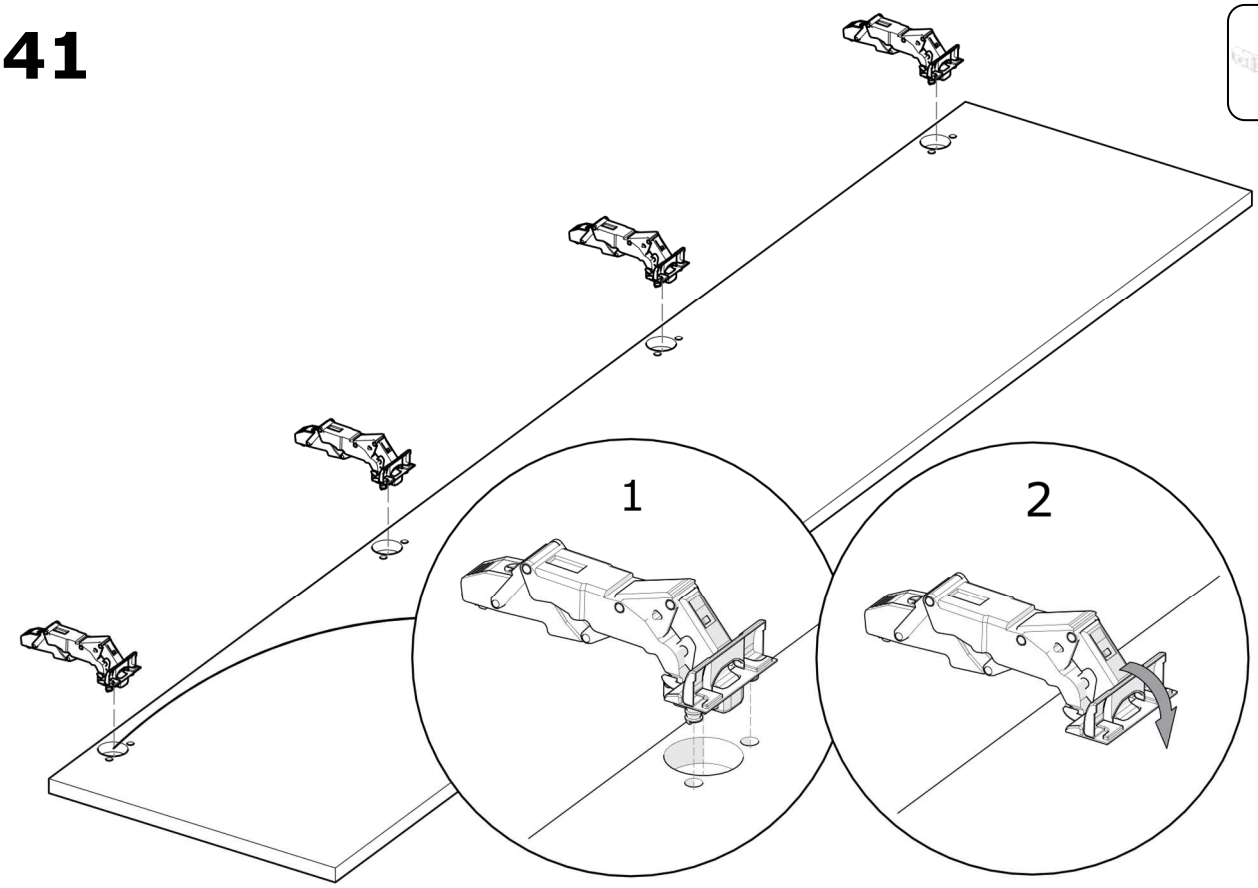

42

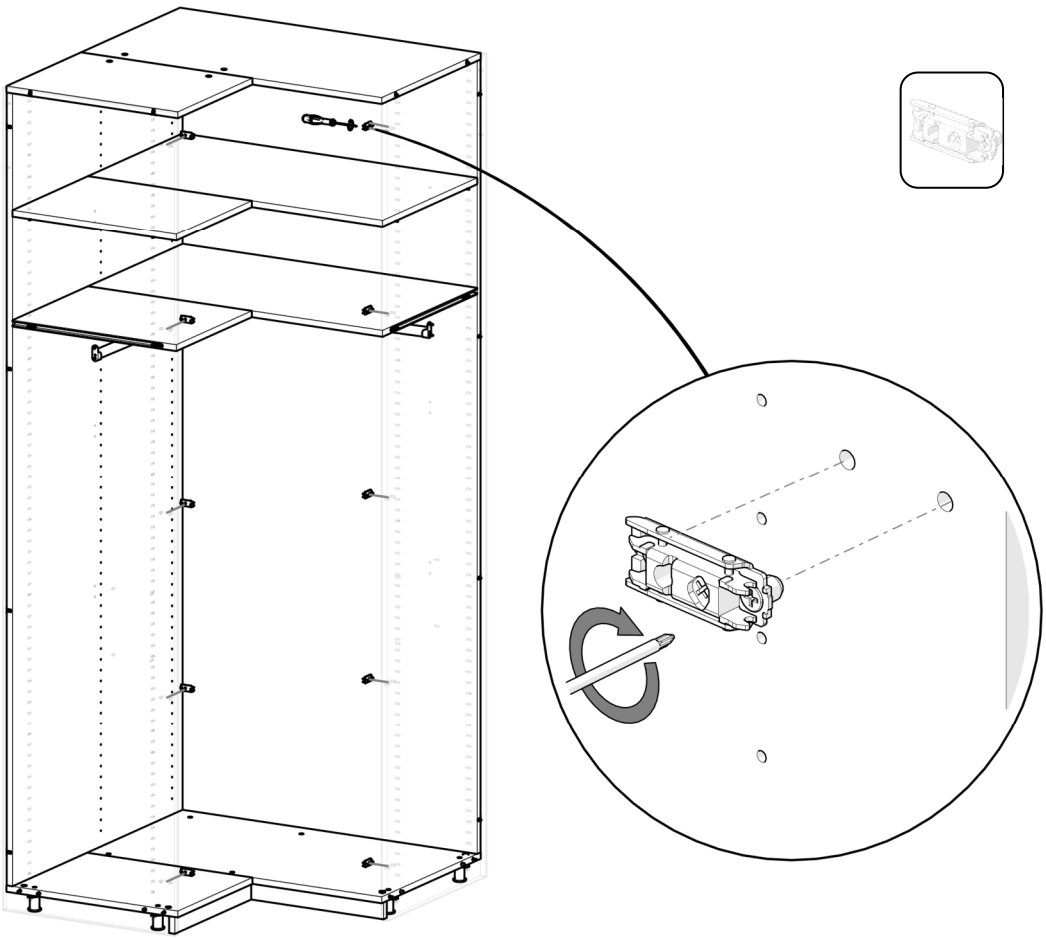
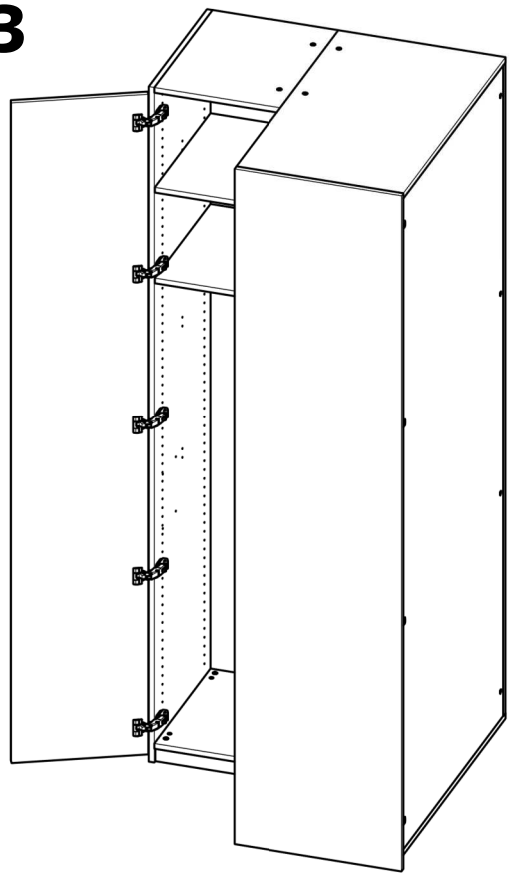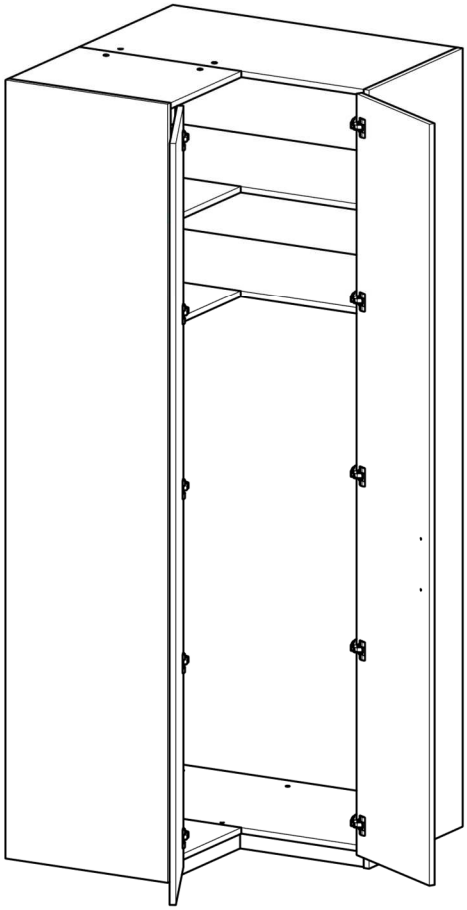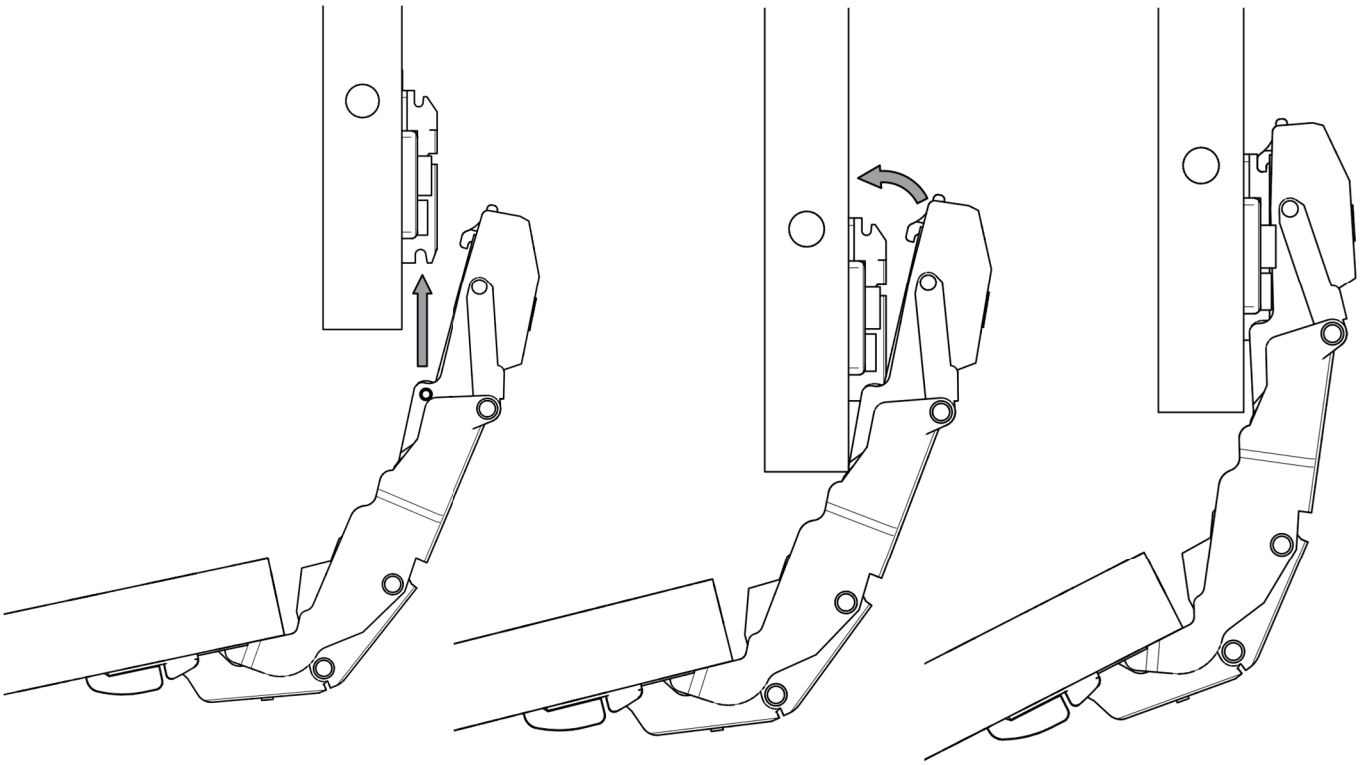
43