COULIDOOR®
Placards et dressings

FICHE
TECHNIQUE
N° P58
FEVRIER 2024

CURVE

Gamme Acier

PIVOTANTE

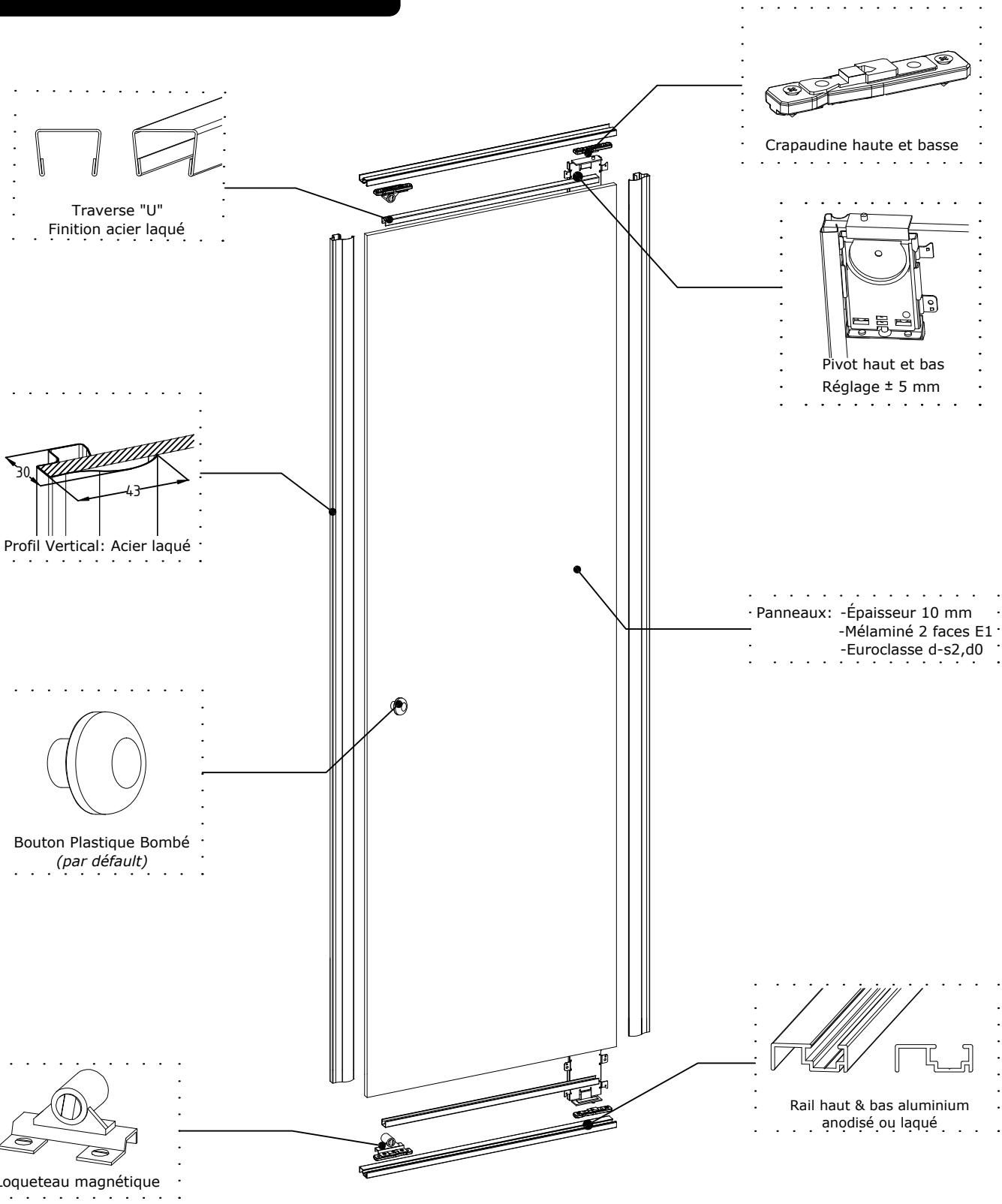

DESCRIPTIF TECHNIQUE
PORTES SUR MESURE

REMPLISSAGE

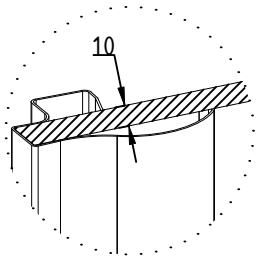

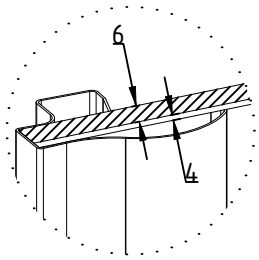

Panneau : épaisseur 10 mm
Hauteur Total maxi : 2790 mm
mini : 400 mm
Largeur Vantail maxi :800 mm
mini :350 mm

Vitre/Miroir : épaisseur 4 mm
Panneau : épaisseur 6 mm
Hauteur Total maxi : Fonction du vitrage
mini : 400 mm
Largeur Vantail maxi : 800 mm
mini : 350 mm

SENS D'OUVERTURE

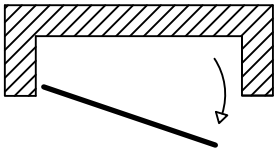

Tirant Gauche

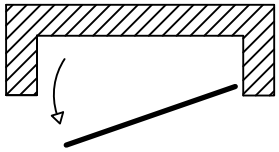

Tirant Droite

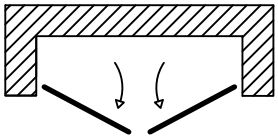

Tirant Double

DONNÉES TECHNIQUES

Vue: Perspective

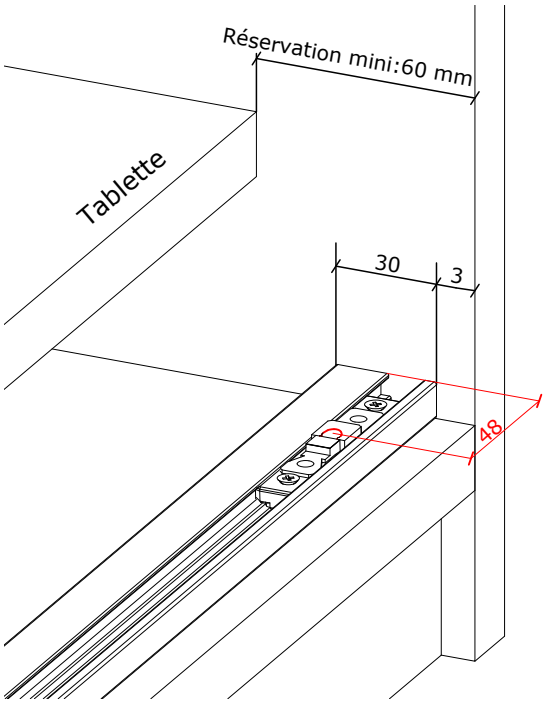

Vue: Dessus

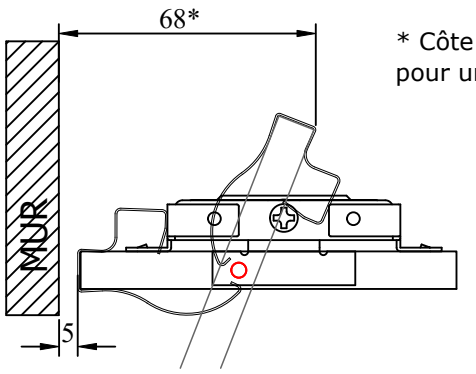

* Côte d'encombrement pour une ouverture à 110°

Vue: Coupe

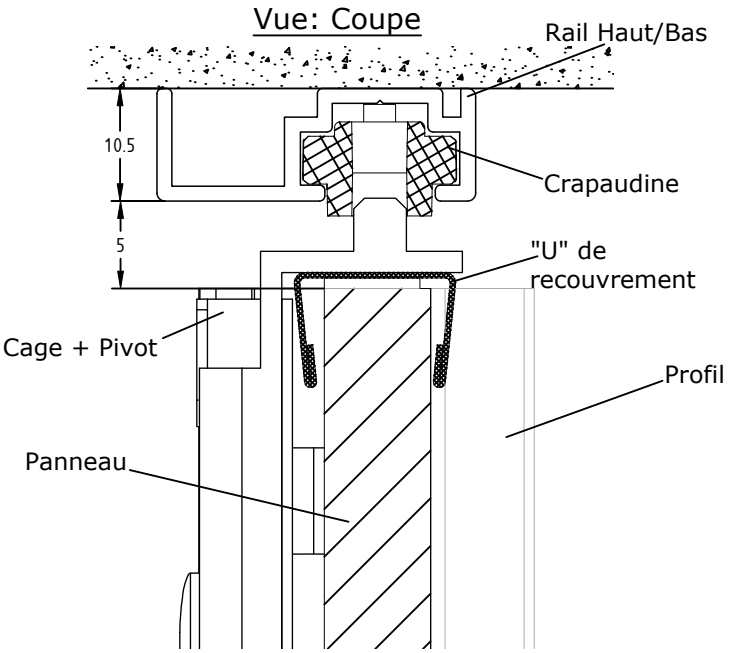

ecomaison | N° REGISTRE FR019580_103YUI
| N° REGISTRE FR019580_04FIWL
LE TRI + FACILE
BAC DE TRI
Pensez à donner ou recycler. Association Magasin Déchèterie
https://quefaireademasdechets.fr