COULIDOOR® Placards et dressings

NOTICE DE MONTAGE
GAMME ACIER

NOTICE DE POSE N°MAC2 NOV. 2018

PORTES PIVOTANTES

* PROFILS AGATE & STRASS

A OUTILS

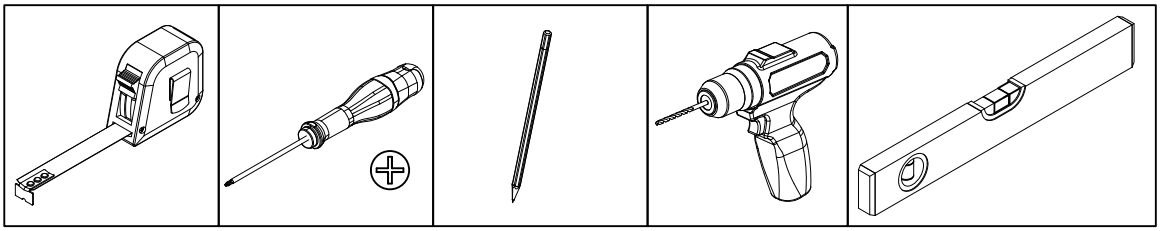

B CONTENU

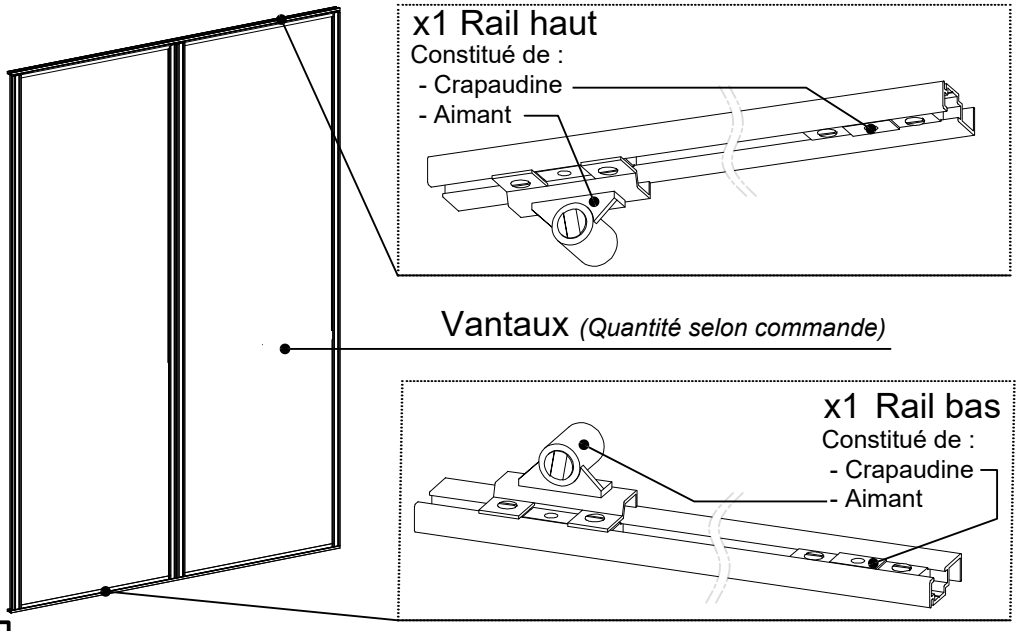

BOUTONS*

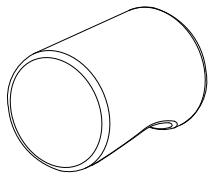

Visuel non contractuel, modèle de bouton selon choix à la commande

C INFORMATIONS COMPLEMENTAIRES

A titre indicatif :

- Visserie de fixation non fournie
- Bien vérifier le niveau des joues ou des murs

Conseils d'entretiens :

Nettoyage des portes à l'aide d'un chiffon (éponge) humidifié à l'eau savonneuse et rinçage avec un chiffon (éponge) humidifié à l'eau claire. (Ne pas utiliser de surfaces abrasives, détergents ou produits chimiques). Essuyer avec un chiffon sec.
Les portes vitrées peuvent être nettoyés assez facilement à l'aide de produits ménagers spécifiques.
ATTENTION : Ne surtout pas utiliser ce type de produits sur vitrages collection Exclusives.
Afin d'assurer un bon fonctionnement des portes coulissantes , un dépoussiérage régulier des rails à l'aide d'un aspirateur, un chiffon ou une éponge humide peut être nécessaire.

LES DIFFERENTES ETAPES DE MONTAGE DECRITES A LA SUITE VOUS PERMETTRONT UN MONTAGE OPTIMALE DE VOS FACADES PIVOTANTES

VOIR SUITE DE LA NOTICE AU VERSO

COULIDOOR® Placards et dressings

NOTICE DE MONTAGE
GAMME ACIER

NOTICE DE POSE N°MAC2 NOV. 2018

PORTES PIVOTANTES

* PROFILS AGATE & STRASS

1 POSITIONNEZ LES AIMANTS ET CRAPAUDINES SUR LES RAILS HAUT ET BAS

Montage pour tirant droit (réversible)

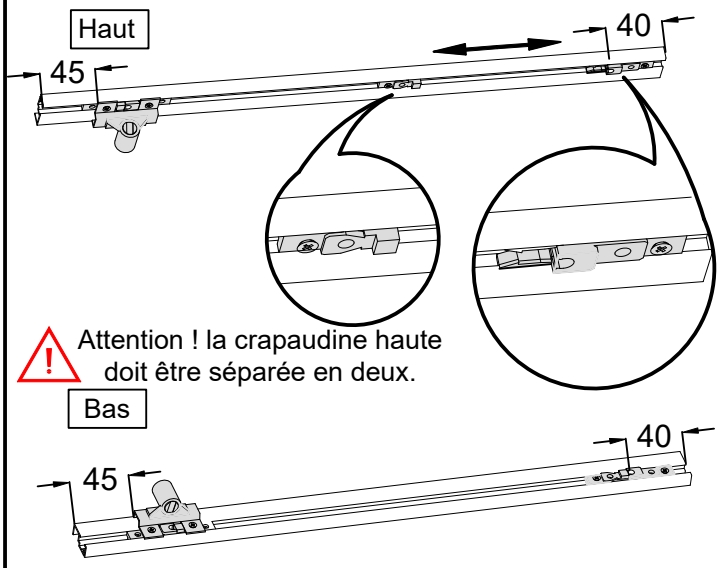

NOTA : Les positions données pour les crapaudines sont approximatives et doivent être ajustés au montage

2 FIXEZ LES RAILS A L'AIDE DE VIS

Visserie non fournis

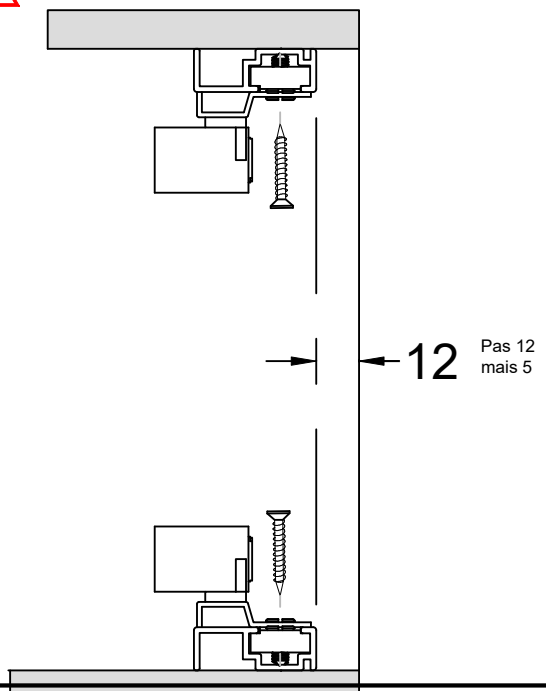

3 POSITIONNEZ L'AXE DU PIVOT BAS DANS LA CRAPAUDINE PUIS PASSEZ LE PIVOT HAUT SOUS LE RAIL

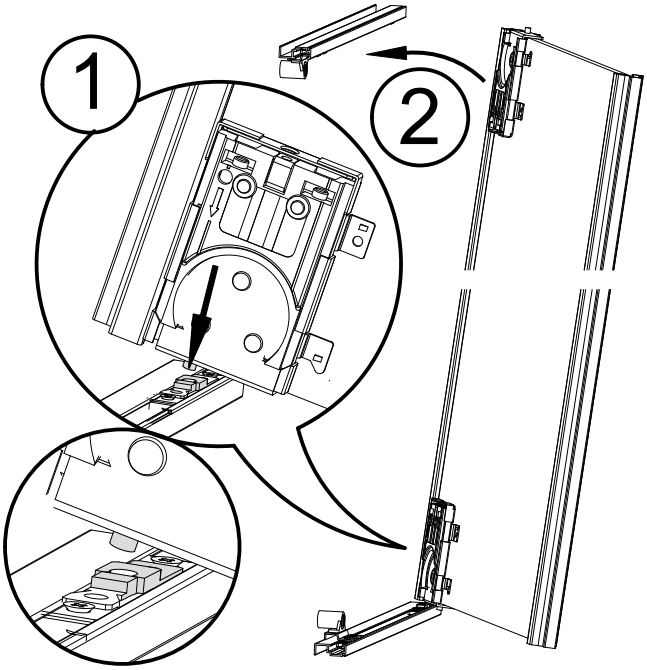

4 CLIPPEZ L'AXE DANS LA PREMIERE PARTIE DE LA CRAPAUDINE, PUIS RAMENEZ LA SECONDE POUR BLOQUER L'AXE.

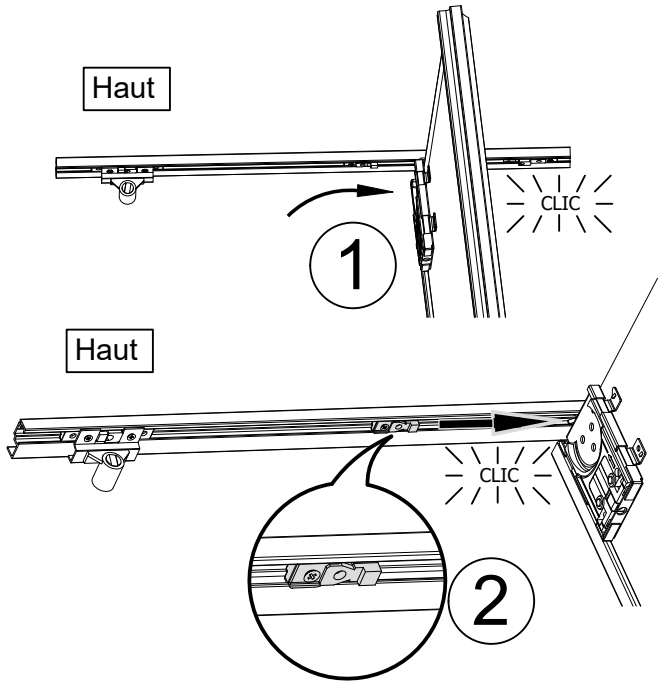

VOIR SUITE DE LA NOTICE SUR FEUILLE SUIVANTE

PORTES PIVOTANTES

* PROFILS AGATE & STRASS

5 RELEVEZ LE VANTAIL POUR REPARTIR LES JEUX HAUT ET BAS ET RELEVEZ LE PIVOT HAUT POUR BLOQUER LE VANTAIL

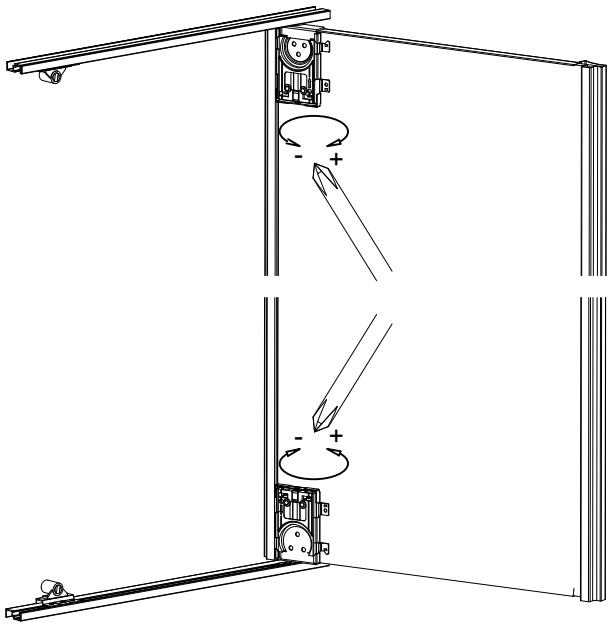

6 POSEZ LE BOUTON

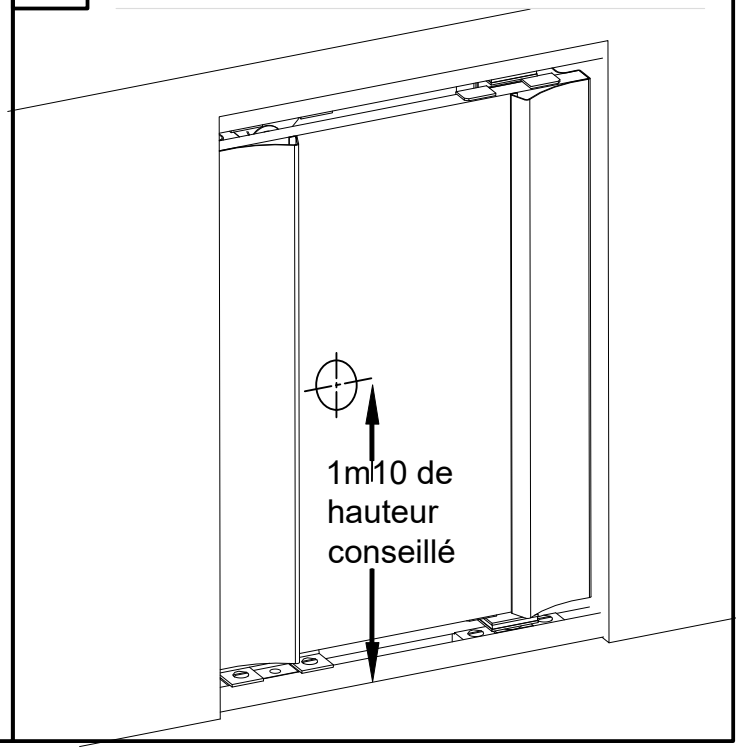

COULIDOOR®
Placards et dressings

www.coulidoor.fr

STOCKER DANS UN ENDROIT SEC ET VENTILE

MANUTENTION A DEUX PERSONNES

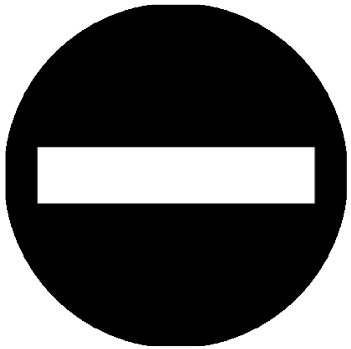

- PAS DE TRANSPORT SUR GALERIE
- PAS DE TRANSPORT EN PORTE A FAUX
- NE PAS OUVRIR AVEC UN CUTTER

Carton / Papier / Meuble : à recycler
Film plastique / Cale mousse : à jeter

Voir notice de montage de dos