COULIDOOR®
Placards et dressings

FICHE
TECHNIQUE
N°AF12
MAI 2022

Fiche technique

AMORTISSEUR ET CENTREUR AMORTISSEUR

GENERALITES

L'amortisseurs a pour but de ralentir la fermeture des vantaux coulissants.
Le centreur amortisseur permet en plus le positionnement d'un vantail centrale dans une configuration à 3 vtx ou plus.

DESCRIPTIF TECHNIQUE

Les amortisseurs sont adaptables sur les façades coulissantes de la gamme aluminium de type Cezame, Diamant, Jade et Platine. Ils sont livrés posés ou en accessoire. Discret, le système est parfaitement intégré dans le rail haut.
Il se decline en 2 tranches de poids de vantail 10-25Kg ou 25-50kg pour les amortisseurs et implique des versions gauche et droite ou 10-40kg ou 40-80kg pour le centreur amortisseur soit 4 modèles d'amortisseurs et 2 modèles de centreurs amortisseurs au total.

La largeur du vantail doit être au minimum de 545mm pour 1 amortiseur.
920mm pour 2 amortisseurs.
720mm pour 1 centreur amortisseur.

Système intégré

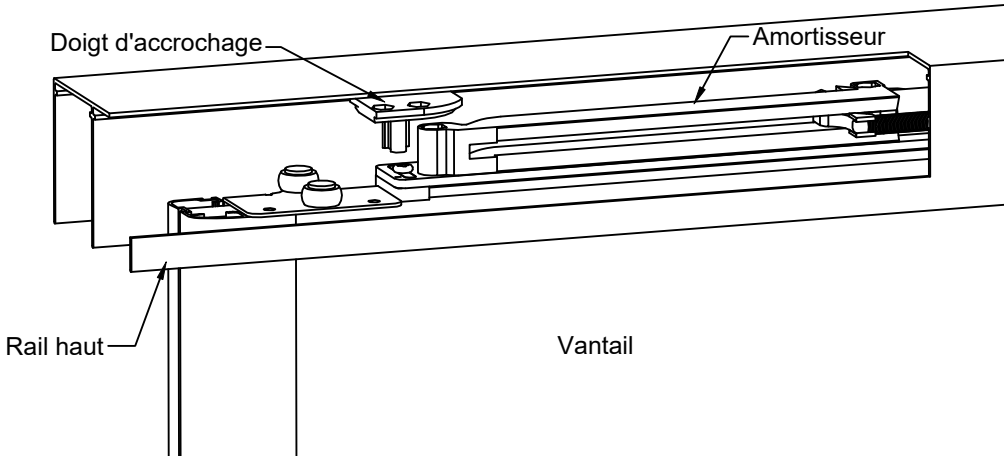

IMPLANTATION

Les amortisseurs sont posés en fonction du nombre de vantaux de la manière suivante :

2 vantaux

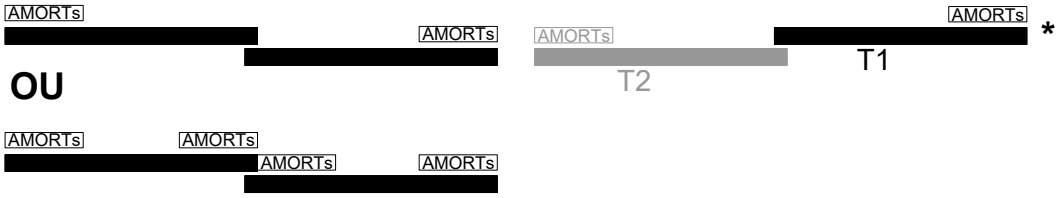

3 vantaux

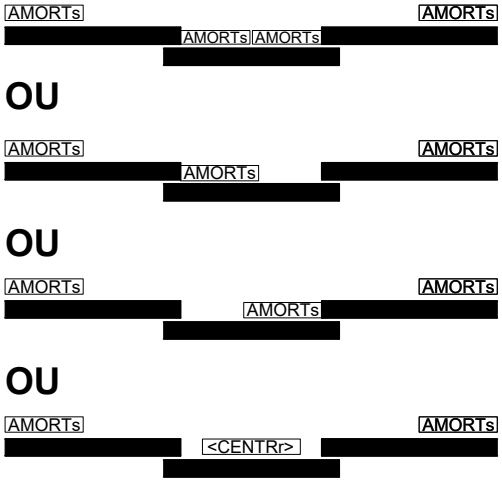

4 vantaux

NOTA : En 3 vantaux, il faut préciser la position de l'amortisseur central (à gauche ou à droite), dans ce cas il sert de positionneur de vantail.

* Sur une facade avec des vantaux différents, il faut préciser la position de ceux-ci (V1 gauche,V2 droite ou V1 devant, V2 derrière etc).

écomobilier | N° REGISTRE FR019580

Coulidoor est enregistré au Registre national des metteurs sur le marché d'éléments d'ameublement sous le numéro FR019580. Ce numéro garantit que Coulidoor, en adhérant à Éco-mobilier, se met en conformité avec les obligations réglementaires qui lui incombent en application de l'article L 541-10-1 10° du Code de l'Environnement.

LE TRI + FACILE BAC DE TRI