COULIDOOR®
Placards et dressings

FICHE
TECHNIQUE
N°AA59
AVRIL 2022

PORTE PANTALONS SIMPLE

A VUE D'ENSEMBLE - DESCRIPTIF TECHNIQUE

Caractéristiques Techniques :

Le porte pantalons simple permet d'optimiser l'espace dans vos dressings, tout en facilitant l'accès aux vêtements.
Il est disponible en 2 versions :
-9 pantalons : profondeur 365 mm
-12 pantalons : profondeur 465 mm

Le porte pantalons est réversible ce qui permet un accés aux vêtements par la gauche ou par la droite.

-Matériau : Acier

-Finition : Chromé

Fourni avec 8 vis à bois 3.5x16 et 2 vis TCB 3.5x16

B Encombrement

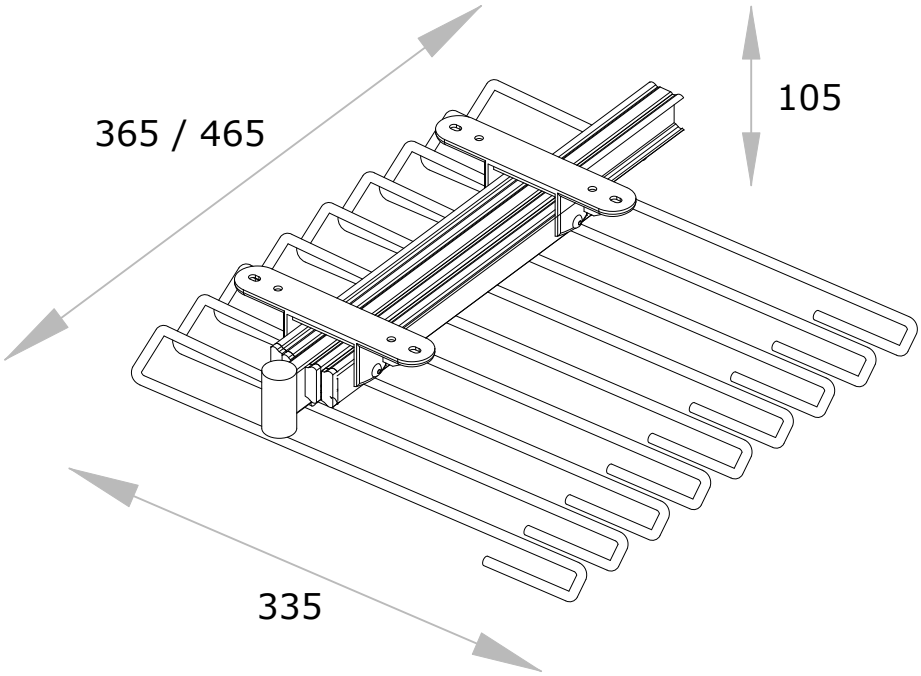

Espace minimum

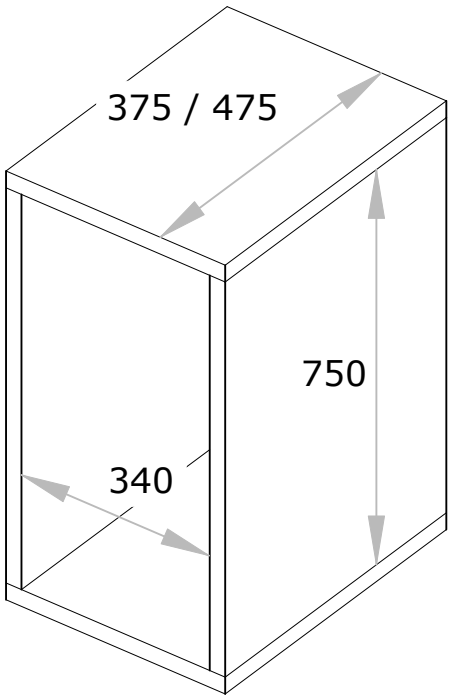

écomobilier | N° REGISTRE FR019580

Coulidoor est enregistré au Registre national des metteurs sur le marché d'éléments d'ameublement sous le numéro FR019580. Ce numéro garantit que Coulidoor, en adhérant à Éco-mobilier, se met en conformité avec les obligations réglementaires qui lui incombent en application de l'article L 541-10-1 10° du Code de l'Environnement.

LE TRI + FACILE
BAC DE TRI