COULIDOOR®
Placards et dressings

FICHE TECHNIQUE
N°AA51
AVRIL 2022

PORTE CRAVATES / CEINTURES FIXE

A VUE D'ENSEMBLE - DESCRIPTIF TECHNIQUE

Caractéristiques Techniques :

Le porte cravates / ceintures fixe est un accessoire idéal pour optimiser l'espace dans les dressings. Il se positionne aussi bien sur la gauche ou sur la droite de votre dressing.

-Matériaux : Acier

-Finition : Chromé

Fourni avec 2 vis à bois 3.5x40

B Encombrement

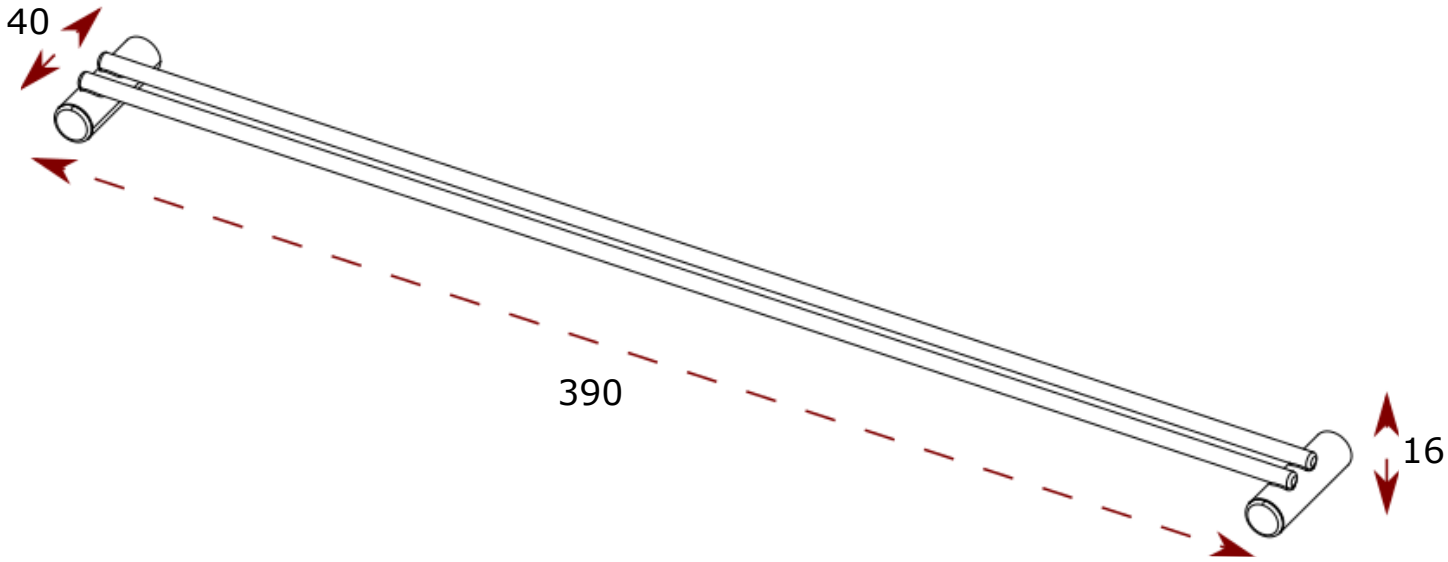

écomobilier | N° REGISTRE FR019580

Coulidoor est enregistré au Registre national des metteurs sur le marché d'éléments d'ameublement sous le numéro FR019580. Ce numéro garantit que Coulidoor, en adhérant à Éco-mobilier, se met en conformité avec les obligations réglementaires qui lui incombent en application de l'article L 541-10-1 10° du Code de l'Environnement.

LE TRI + FACILE
BAC DE TRI