COULIDOOR®
Placards et dressings

FICHE TECHNIQUE N°AA47 AVRIL 2022

PORTE JUPES COULISSANT

A VUE D'ENSEMBLE - DESCRIPTIF TECHNIQUE

Caractéristiques Techniques :

Le porte jupes est un accessoire idéal pour optimiser l'espace dans les dressings. Son système coulissant permet d'accéder facilement aux jupes. Fixé sur la gauche ou sur la droite de votre dressing, il permet de ranger jusqu'a 4 jupes.
Possibilité de le recouper en longueur.

-Matériaux : Aluminium et plastique

-Finition : Aluminium satiné et noir

Fourni avec 4 vis à bois 3.5x20

B Encombrement

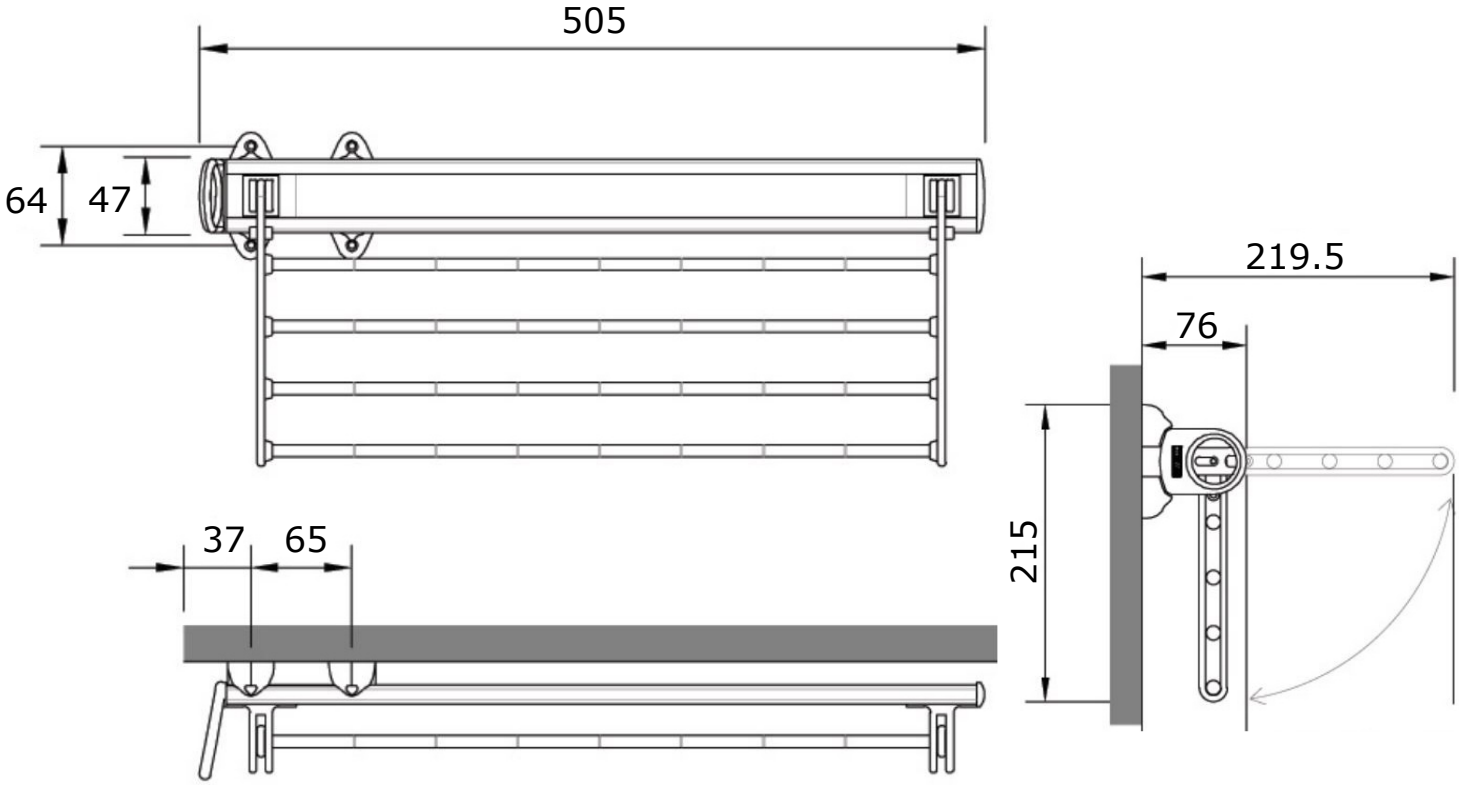

écomobilier | N° REGISTRE FR019580

Coulidoor est enregistré au Registre national des metteurs sur le marché d'éléments d'ameublement sous le numéro FR019580. Ce numéro garantit que Coulidoor, en adhérant à Éco-mobilier, se met en conformité avec les obligations réglementaires qui lui incombent en application de l'article L 541-10-1 10° du Code de l'Environnement.

LE TRI + FACILE
BAC DE TRI