COULIDOOR®
Placards et dressings

FICHE TECHNIQUE
N°AA42
AVRIL 2022

# PENDERIE

## A PENDERIE ACIER - CHROMEE

### Tube

### Support latéral

*Fourni avec 2 vis à bois 3.5x16*

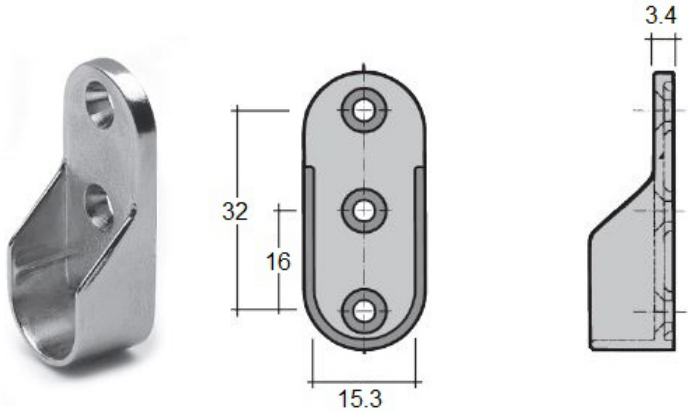


### Support sous tablette

*Fourni avec 1 vis poêlier M6x30*

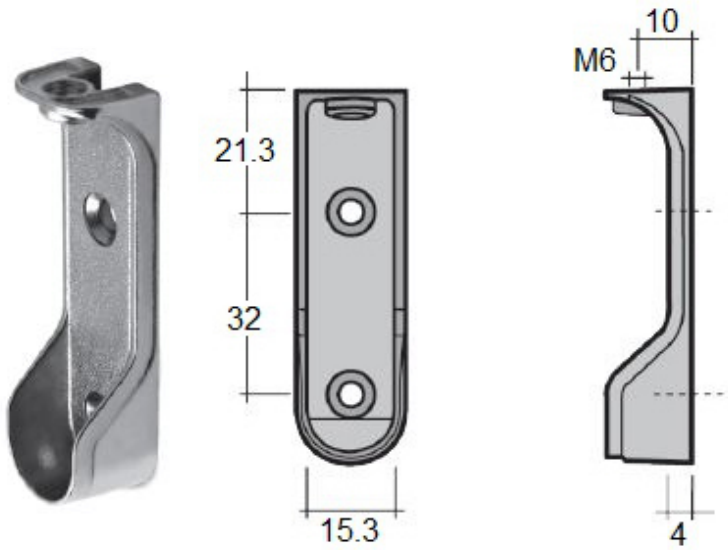


### Support intermédiaire

*Fourni avec 2 vis à bois 3.5x16*

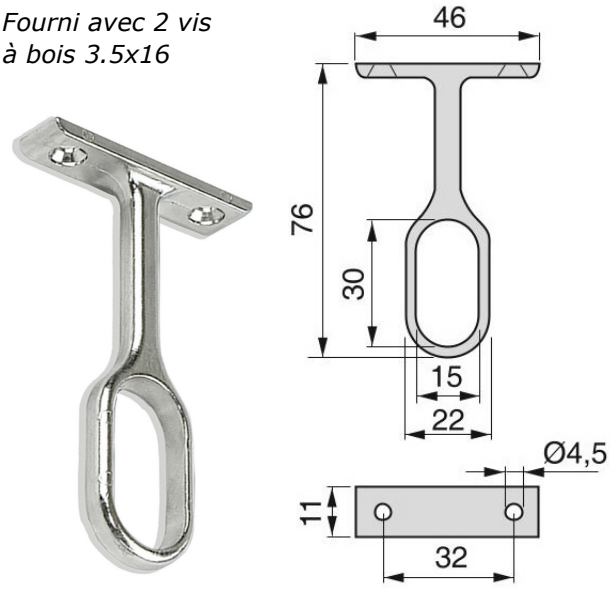


### Raccord d'angle

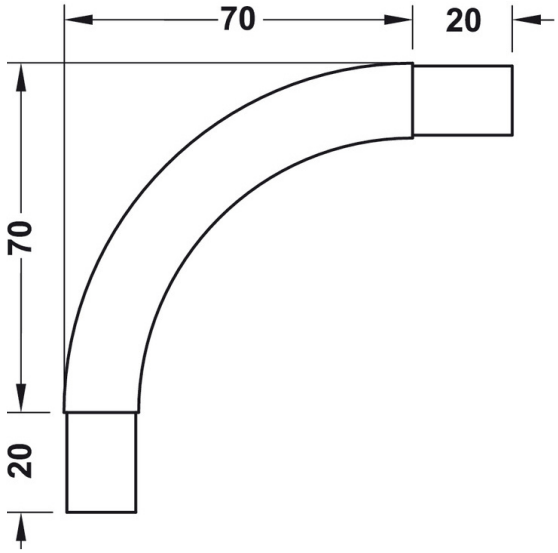

# B PENDERIE ALUMINIUM - ARGENT MAT

## Tube

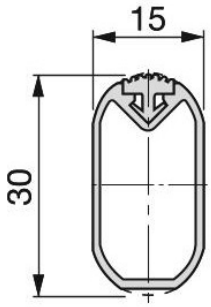


## Support latéral

*Fourni avec 2 vis à bois 3.5x16*

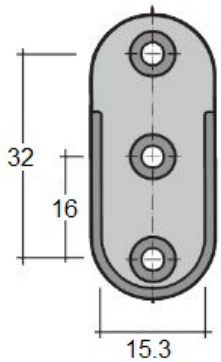


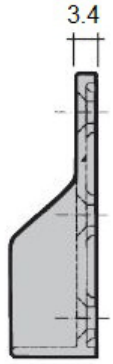


## Support sous tablette

*Fourni avec 1 vis poêlier M6x30*

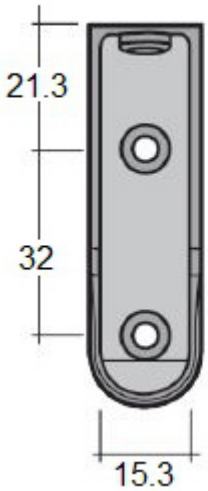

## Support intermédiaire

*Fourni avec 2 vis à bois 3.5x16*

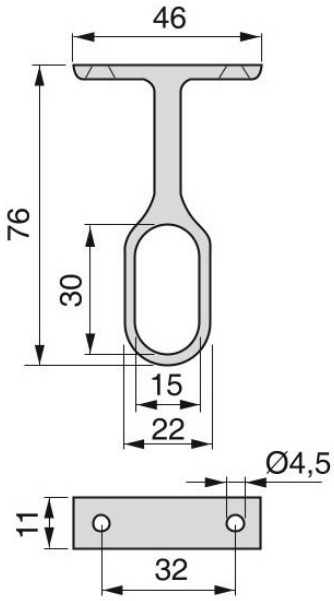


## Support d'angle

*Fourni avec 1 vis M6x40*

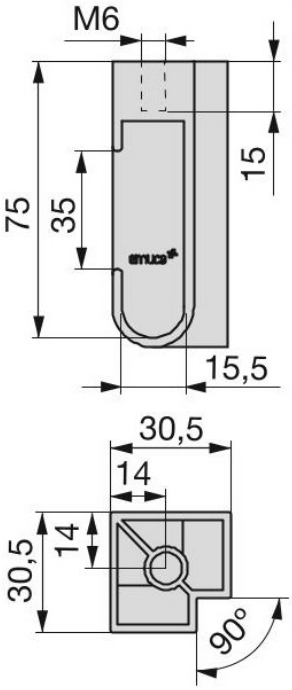


écomobilier | N° REGISTRE FR019580

Coulidoor est enregistré au Registre national des metteurs sur le marché d'éléments d'ameublement sous le numéro FR019580. Ce numéro garantit que Coulidoor, en adhérant à Éco-mobilier, se met en conformité avec les obligations réglementaires qui lui incombent en application de l'article L 541-10-1 10° du Code de l'Environnement.

LE TRI + FACILE BAC DE TRI